28.11.2018

Produktinformation

Modell 0118 - LULU

ACHTUNG! - DIE NAHTVERARBEITUNG KANN WAHLWEISE ERFOLGEN:

1. **LEDER UND STOFF BEI PLATEAU:** DAS PLATEAU WIRD IMMER MIT KALTNATHT VERARBEITET.
2. **STOFF BEI RÜCKEN:** FÜHRUNGSNAHT ALS BIESE, WAHLWEISE TON IN TON IN DER BEZUGSFARBE ODER ALS KONTRASTNAHT IN DEN FARBEN WEIß, NATUR, GRAU, ROST UND SCHWARZ ERHÄLTLICH.
3. **LEDER BEI RÜCKEN:** FÜHRUNGSNAHT OFFENKANTIGE VERARBEITUNG, WAHLWEISE TON IN TON IN DER BEZUGSFARBE ODER ALS KONTRASTNAHT IN DEN FARBEN WEIß, NATUR, GRAU, ROST UND SCHWARZ ERHÄLTLICH.
4. **STOFF BEI SITZPOLSTER:** KALTNAHT.
5. **LEDER BEI SITZPOLSTER:** FÜHRUNGSNAHT OFFENKANTIGE VERARBEITUNG, WAHLWEISE TON IN TON IN DER BEZUGSFARBE ODER ALS KONTRASTNAHT IN DEN FARBEN WEIß, NATUR, GRAU, ROST UND SCHWARZ ERHÄLTLICH.

AUF ANFRAGE SIND AUCH SONDERFARBEN MÖGLICH!

FÜßE: WINKELSTAHLFUß SCHWARZ MATT FEINSTRUKTUR PULVERBESCHICHTET.
HÖHE WAHLWEISE: 10 cm/14 cm • BODENFREIHEIT: ca. 9 bzw. 13 cm

HOLZVARIANTEN, TISCH:

1. **UNBEHANDELTE HÖLZER:** ALTEICHE • EICHE GEDÄMPFT • RÄUCHEREICHE
2. **GEÖLTE HÖLZER:** WILDEICHE • AMERIKANSICHER NUSSBAUM
3. **LACKIERTE HÖLZER:** KERNESCHE NATUR • ESCHE SCHWARZ GEBEIZT

WAHLWEISE 2 VERSCHIEDENE DESIGNS VON RÜCKENKISSEN

FUNKTIONSMATRATZE 1-, 2- UND 4-MOTORISCH

WAHLWEISE MIT PRAKTISCHEM TISCH ZUM AUFLEGEN

bullfrog

www.bullfrog-design.com

bullfrog®

modell 0118

design by kurt beier & kati quinger

LULU - MODERNES, HOCHWERTIGES ELEMENTPROGRAMM MIT ELEGANTEM, FILIGRANEM KORPUS. DURCH DIE UNTERSCHIEDLICH WÄHLBAREN RÜCKENKISSEN ERHÄLT DAS SOFA SEINEN INDIVIDUELLEN LÄSSIGEN LOOK. KOMBINIEREN SIE IHREN EIGENEN WOHNSTIL.

WINKELSTAHLFUß SCHWARZ MATT
FEINSTRUKTUR PULVERBESCHICHTET

NAHTVERARBEITUNGSVARIANTEN

STOFF + LEDER BEI PLATEAU:
KALTNAHT

STOFF BEI SITZPOLSTER:
KALTNAHT

STOFF BEI RÜCKEN:
BIESE

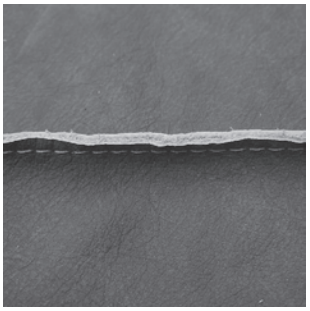

LEDER BEI RÜCKEN + SITZPOLSTER:
OFFENKANTIGE VERARBEITUNG

HOLZVARIANTEN, TISCH

ALTEICHE

EICHE GEDÄMPFT

RÄUCHEREICHE

WILDEICHE GEÖLT

AMERIKANISCHER NUSSBAUM,
GEÖLT

KERNESCHE NATUR, LACKIERT

ESCHE SCHWARZ GEBEIZT UND
LACKIERT

bullfrog®

modell 0118

design by kurt beier & kati quinger

Qualität im Detail!

- 1 - Winkelstahlfuß, schwarz matt Feinstruktur pulverbeschichtet
- 2 - Metallgestell
- 3 - Federkern
- 4 - Schutzabdeckung aus Polyvlies
- 5 - Polyschaum
- 6 - Inlettmatte
- 7 - Polsterwatte
- 8 - Bezug

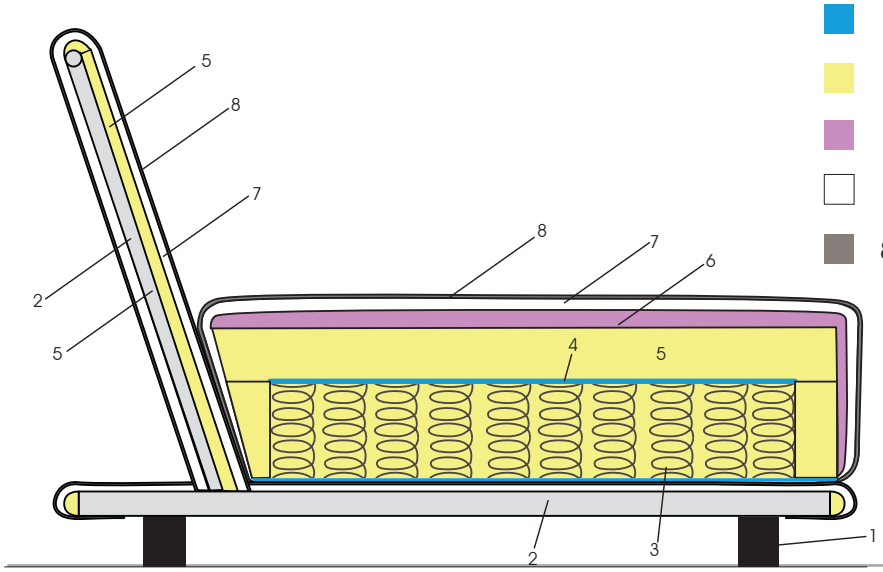

- 1 - Winkelstahlfuß, schwarz matt Feinstruktur pulverbeschichtet
- 2 - Metallgestell
- 3 - Funktionslattenrost (4-motorisch)
- 4 - Schutzabdeckung aus Polyvlies
- 5 - Polyschaum
- 6 - Inlettmatte
- 7 - Polsterwatte
- 8 - Bezug

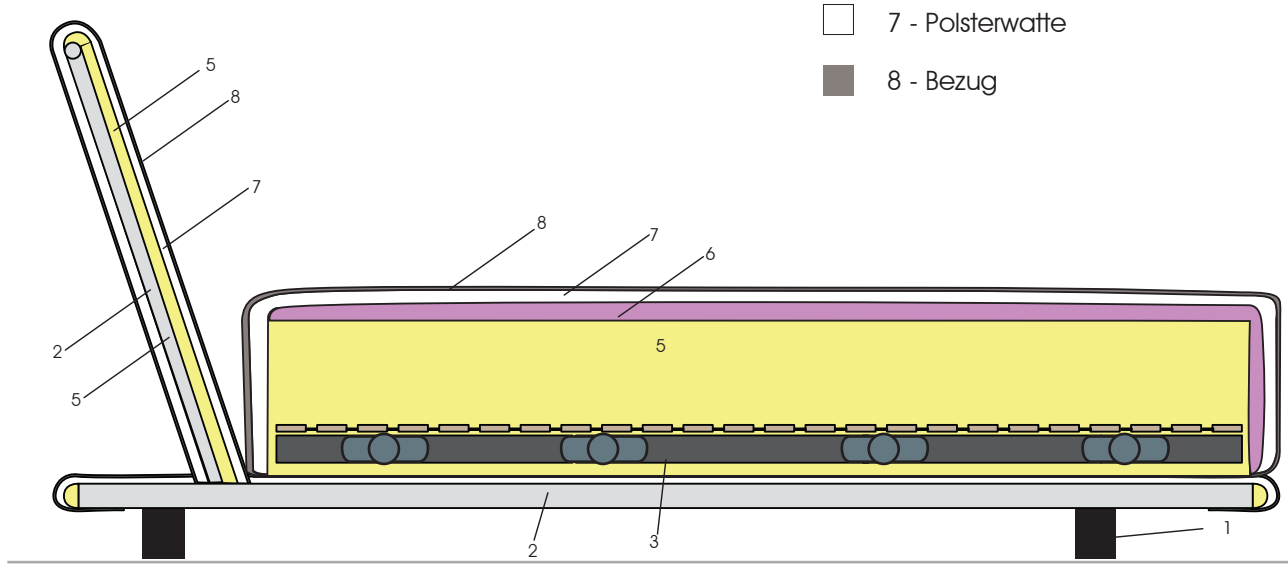

bullfrog®

modell 0118

design by kurt beier & kati quinger

Nahtvarianten, Rücken								
	Kaltnaht	**Kappnaht**	**Offenkantig**	**Moccasinnaht** Aufpreis	**Twinnaht** Aufpreis	**Zweinadelnaht**	**Kettelnaht** Aufpreis	**Biese**
Stoff								x
Leder			x					

Nahtvarianten, eingelegte Sitzpolster								
	Kaltnaht	**Kappnaht**	**Offenkantig**	**Moccasinnaht** Aufpreis	**Twinnaht** Aufpreis	**Zweinadelnaht**	**Kettelnaht** Aufpreis	**Biese**
Stoff	x							
Leder			x					

Die Nahtfarbe bei Ziernähten/Führungsnähten ist wahlweise Ton in Ton oder als Kontrastnaht in den Farben Weiß, Natur, Grau, Rost und Schwarz möglich. Auf Anfrage auch Sondernahtfarben möglich.

Achtung! Das Plateau wird bei Leder und Stoff mit Kaltnaht verarbeitet!

28.11.2018

Eingelegte Rückenkissen siehe Seite 2!

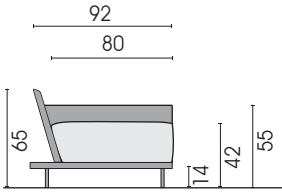

Seitenansicht

Füße: Winkelstahlfuß, schwarz matt Feinstruktur pulverbeschichtet, wahlweise 10 cm oder 14 cm
Bodenfreiheit: ca. 9 cm bzw.13 cm

▷ = Mögliche Anstellseite

□ = Label

Einzelelemente

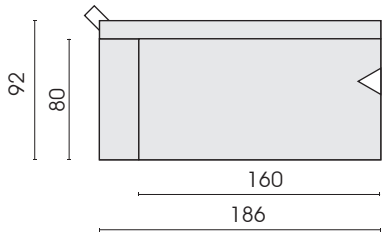

Sofa 2,5-Sitz
AT links
258

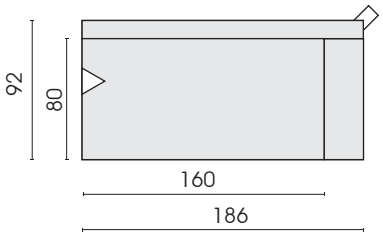

Sofa 2,5-Sitz
AT rechts
257

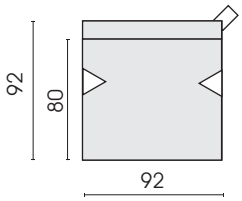

Element
130

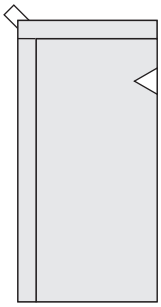

Ecksofa 2,5-Sitz
links
254

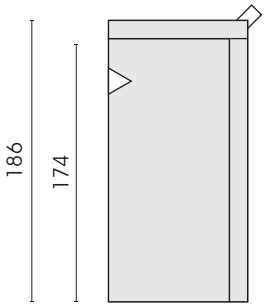

Ecksofa 2,5-Sitz
rechts
253

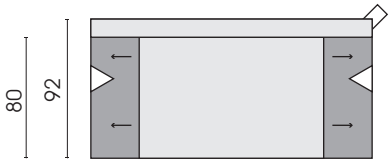

Sofa 2-Sitz mit Ablage
(Kissen lose aufgelegt)
230A

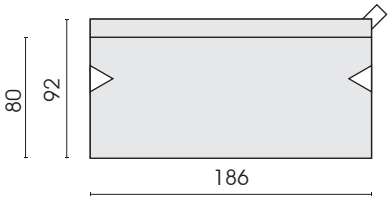

Sofa 2,5-Sitz
249

Jedes Möbel ist ein von Hand gefertigtes Unikat. Daher können Maßdifferenzen zu den hier angegebenen Größen entstehen. Ursachen sind: 1. unterschiedliche Bezugsmaterialien (Stoff, Leder), 2. Verarbeitung von Inlettmatten, 3. der Druck mit dem einzelne Typen zu Stellkombinationen verbunden werden, usw. Der Sitzkomfort von Teilen mit größerer Sitztiefe kann zu denen mit geringerer Tiefe differieren.

bullfrog®

modell 0118

design by kurt beier & kati quinger

Einzelelemente

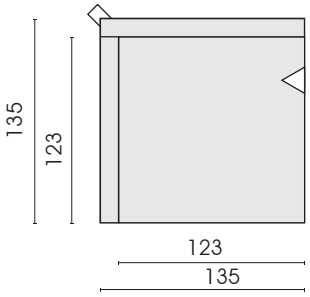

Ottomane, tief
links
62T

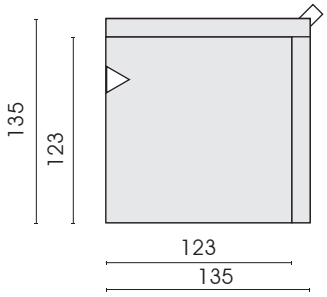

Ottomane, tief
rechts
61T

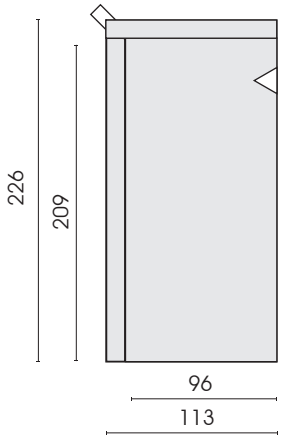

Ecksofa 3-Sitz, tief
links
38T

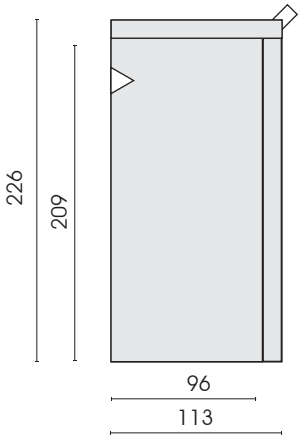

Ecksofa 3-Sitz, tief
rechts
37T

Rückenkissen

Kissen
Stoff: Abnäher Biese
Leder: Abnäher offenkantig
70 x 44 x 20
RK7

Kissen
Stoff: Abnäher Biese
Leder: Abnäher offenkantig
80 x 44 x 20
RK8

Kissen
Stoff: Abnäher Biese
Leder: Abnäher offenkantig
100 x 44 x 20
RK10

Kissen mit Ziernähten (wahlweise Ton in Ton oder farblich abgesetzt!)

Jedes Möbel ist ein von Hand gefertigtes Unikat. Daher können Maßdifferenzen zu den hier angegebenen Größen entstehen. Ursachen sind: 1. unterschiedliche Bezugsmaterialien (Stoff, Leder), 2. Verarbeitung von Inlettmatten, 3. der Druck mit dem einzelne Typen zu Stellkombinationen verbunden werden, usw. Der Sitzkomfort von Teilen mit größerer Sitztiefe kann zu denen mit geringerer Tiefe differieren.

bullfrog®

modell 0118

design by kurt beier & kati quinger

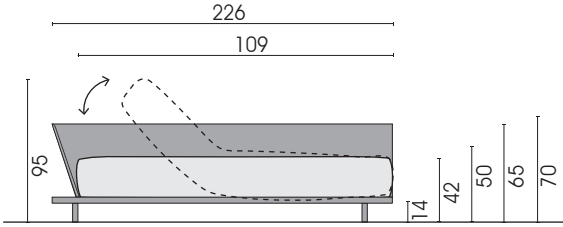

Seitenansicht **37TF1/38TF1**

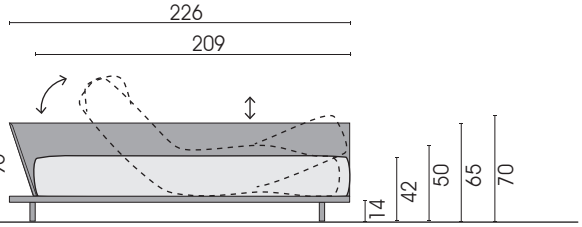

Seitenansicht **37TF2/38TF2 und 37TF4/38TF4**

▷ = Mögliche Anstellseite ▭ = Label

Funktionselemente

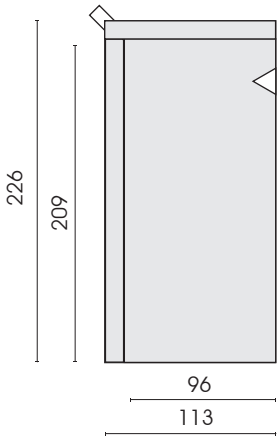

Ecksofa 3-Sitz, tief
links
mit Funktionssitz
1-motorisch
38TF1

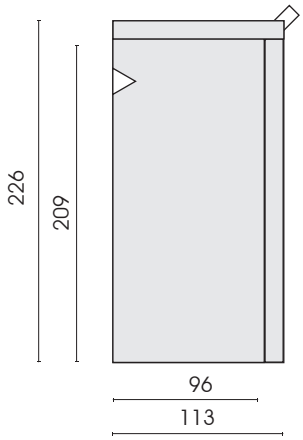

Ecksofa 3-Sitz, tief
rechts
mit Funktionssitz
1-motorisch
37TF1

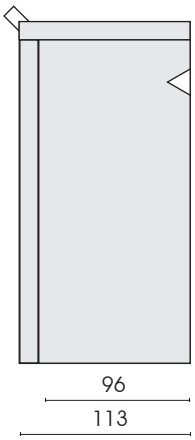

Ecksofa 3-Sitz, tief
links
mit Funktionssitz
2-motorisch
38TF2

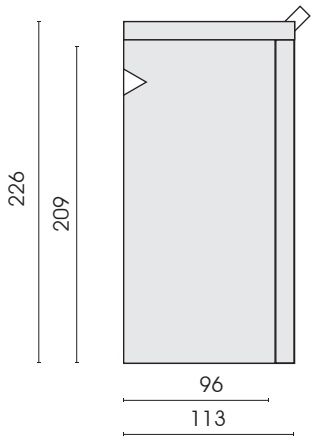

Ecksofa 3-Sitz, tief
rechts
mit Funktionssitz
2-motorisch
37TF2

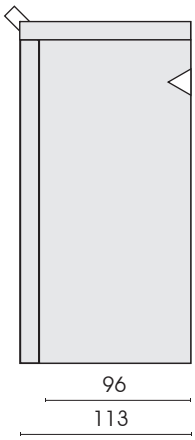

Ecksofa 3-Sitz, tief
links
mit Funktionssitz
4-motorisch
38TF4

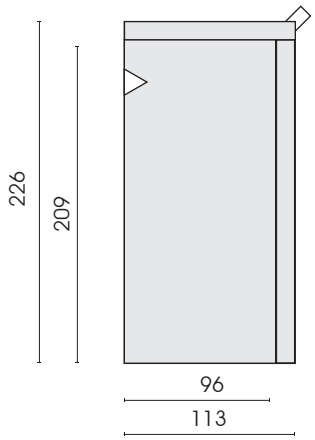

Ecksofa 3-Sitz, tief
rechts
mit Funktionssitz
4-motorisch
37TF4

Jedes Möbel ist ein von Hand gefertigtes Unikat. Daher können Maßdifferenzen zu den hier angegebenen Größen entstehen. Ursachen sind: 1. unterschiedliche Bezugsmaterialien (Stoff, Leder), 2. Verarbeitung von Inlettmatten, 3. der Druck mit dem einzelne Typen zu Stellkombinationen verbunden werden, usw. Der Sitzkomfort von Teilen mit größerer Sitztiefe kann zu denen mit geringerer Tiefe differieren.

bullfrog®

modell 0118

design by kurt beier & kati quinger

Kissen

Kissen mit Ziernähten (wahlweise Ton in Ton oder farblich abgesetzt!)

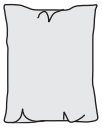

Funki S
Funktionskissen*
(Spitzkissen)
(Kaltnaht)
62 x 78
582

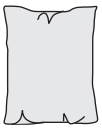

Funki S
Funktionskissen*
(Spitzkissen)
(Dekorative Kettelnaht)
62 x 78
589

Kissen
(Spitzkissen)
(Stoff)
(Seiten: Biese)
80 x 52
920

Kissen
(Spitzkissen)
(Stoff)
(Seiten: Dekorative Kettelnaht)
80 x 52
921

Kissen
(Spitzkissen)
(Leder)
(Seiten: offenkantig)
80 x 52
923

Kissen
(Spitzkissen)
(Kaltnaht)
60 x 40
967

*** EINGETRAGENES DEUTSCHES GEBRAUCHSMUSTER DBGM.**

Tisch, passend zu Typ **230A:**

Holzvarianten:

Unbehandelte Hölzer Gegen Aufpreis auch lackiert oder geölt erhältlich!				Geölte Hölzer			Lackierte Hölzer			
Alteiche	**Eiche** gedämpft	**Räuchereiche**	**Thermoesche**	**Lärche**	**Wildeiche**	**Amerikanischer Nussbaum**	**Kernesche natur**	**Esche** schwarz gebeizt	**Fichte natur** gebürstet	**Fichte** gebürstet, grau gebeizt (Vintage-Style)
x	x	x			x	x	x	x		
Unbehandelte Hölzer haben durch ihre Natürlichkeit einen einzigartigen Charakter. Durch den täglichen Gebrauch entsteht im Laufe der Zeit eine gewünschte Patina, die den Charakter des Holzes hervorhebt. Weitere Pflegehinweise entnehmen Sie bitte der Allgemeinen Holzinfo!										

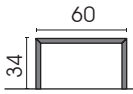

Vorderansicht (Typ 868)

Seitenansicht (Typ 868)

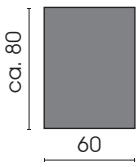

Tisch
lose aufgelegt
868

Jedes Möbel ist ein von Hand gefertigtes Unikat. Daher können Maßdifferenzen zu den hier angegebenen Größen entstehen. Ursachen sind: 1. unterschiedliche Bezugsmaterialien (Stoff, Leder), 2. Verarbeitung von Inlettmatten, 3. der Druck mit dem einzelne Typen zu Stellkombinationen verbunden werden, usw. Der Sitzkomfort von Teilen mit größerer Sitztiefe kann zu denen mit geringerer Tiefe differieren.

bullfrog®

modell 0118

design by kurt beier & kati quinger

Mögliche Stellkombinationen

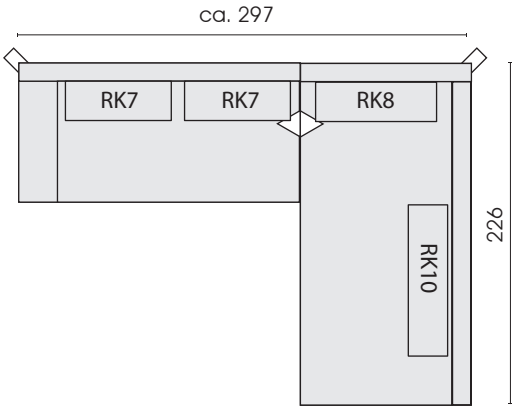

- Typ 258
- 2 x RK7
- Typ 37TF4
- RK8
- RK10

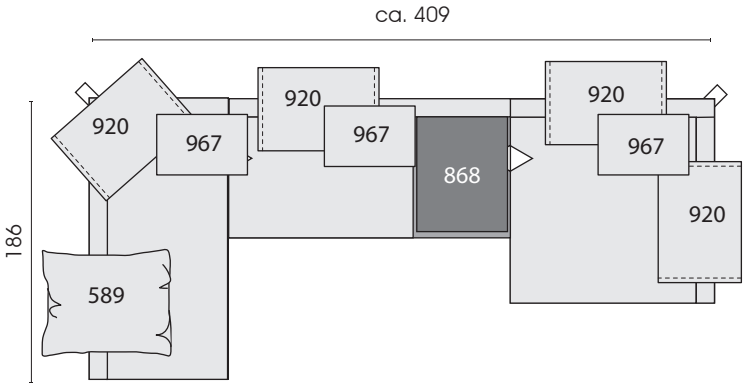

- Typ 254
- 1 x 589
- 1 x 920
- 1 x 967
- Typ 230A
- Typ 868
- Typ 920
- Typ 967
- Typ 61T
- 2 x 920
- 1 x 967

Jedes Möbel ist ein von Hand gefertigtes Unikat. Daher können Maßdifferenzen zu den hier angegebenen Größen entstehen. Ursachen sind: 1. unterschiedliche Bezugsmaterialien (Stoff, Leder), 2. Verarbeitung von Inlettmatten, 3. der Druck mit dem einzelne Typen zu Stellkombinationen verbunden werden, usw. Der Sitzkomfort von Teilen mit größerer Sitztiefe kann zu denen mit geringerer Tiefe differieren.

bullfrog®

modell 0118

design by kurt beier & kati quinger

Verbindermontage

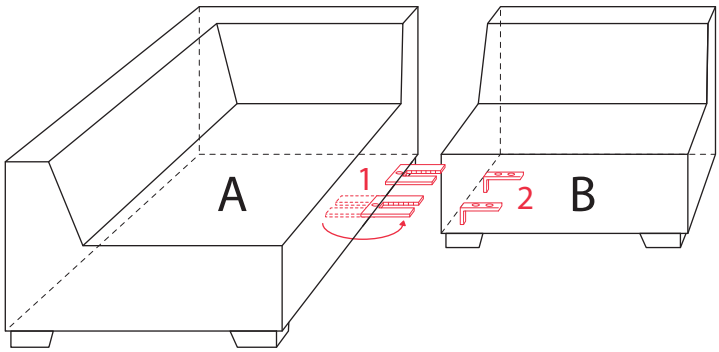

1. Verbinderratschen 1 von Teil A nach außen drehen.
2. Teil A und B fest zusammenschieben, so dass die Zungen 2 in die Rasterteile 1 greifen (Klackgeräusch muss hörbar sein!).
3. Bei Demontage das Teil B mit den Zungen 2 etwas anheben und wegziehen.

Motorische Matratze; 37TF1/38TF1 - 37TF2/38TF2 - 37TF4/38TF4

Hinweise zu Ihrer Sicherheit

Um Verletzungen oder Beschädigungen zu vermeiden, darf die Technik nur bedient werden, wenn sich keine Gegenstände zwischen der hochgefahrenen Antriebseinheit und dem Rahmen befinden.
Das gesamte System ist vor Feuchtigkeit zu schützen und darf nicht längere Zeit der direkten Sonnenstrahlung ausgesetzt werden.
Bitte beachten Sie, dass der Netzstecker immer frei zugänglich ist, um ihn bei Gefahr schnell herausziehen zu können. Auch die Netzanschlussleitung muss frei liegen. Bitte achten Sie darauf, dass kein Gegenstand auf die Leitung gestellt oder die Leitung eingeklemmt wird.
Die Netzanschlussleitung ist einmal im Jahr auf erkennbare Beschädigungen zu prüfen. Wegen der Gefahr eines Stromschlags darf eine beschädigte Netzanschlussleitung nur vom Hersteller, seinem Kundendienst oder einer ähnlich qualifizierten Person ersetzt werden. Auch die Steuerung darf nur von fachkundigen Personen geöffnet werden. Haben Sie die Antriebstechnik über einen längeren Zeitraum nicht im Gebrauch, dann entfernen Sie Handschalter / Handsender zur Vorbeugung von nicht spezifikationsgemäßem Gebrauch durch z.B. Kinder. Ebenso sollten Sie zu Ihrer Sicherheit vor erneutem Gebrauch eine Funktionsprüfung durchführen.
Alle Verstellbereiche sind dazu einmal komplett auf- und abzufahren. Das System darf nur von autorisiertem Fachpersonal geöffnet werden!
Eigenmächtige Instandsetzungen und Veränderungen schließen die Haftung des Herstellers für daraus resultierende Schäden aus! Bei Nichtbeachtung dieser Vorgaben kann es zu Gefährdung von Personen kommen.
Dieses Gerät kann von Kindern ab einem Alter von 8 Jahren und von Personen mit eingeschränkten physischen, sensorischen oder geistigen Fähigkeiten oder einem Mangel an Erfahrung und/oder Wissen verwendet werden, wenn sie beaufsichtigt werden oder bezüglich des sicheren Gebrauchs des Geräts unterwiesen wurden und die daraus resultierenden Gefahren verstanden haben. Kinder dürfen nicht mit dem Gerät spielen. Reinigung und Benutzerwartung dürfen nicht durch Kinder ohne Beaufsichtigung durchgeführt werden.

Wichtige Hinweise

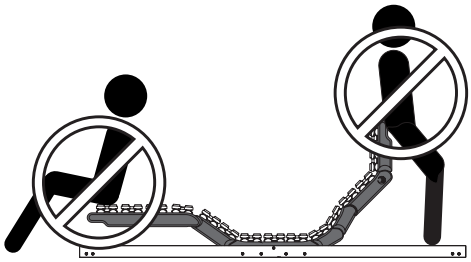

Überlastung der Antriebsmechanik:
Eine Überlastung der Kopf- bzw. Fußseite sollte vermieden werden (siehe Abb.), damit die Getriebe der Antriebsmechanik nicht beschädigt werden. Die Antriebstechnik PriMove ist nicht für den Dauerbetrieb geeignet. Das System darf nicht länger als 2 Minuten betätigt werden. Nach einem Dauerbetrieb von 2 Minuten muss eine Mindestpause von 10 Minuten eingehalten werden.

Pflege- und Wartungshinweise:
Bei Bedarf kann der komplette PriMove mit einem trockenen Tuch gereinigt werden. Achtung: Vorher den Netzstecker ziehen.
Das gesamte PriMove-System ist wartungsfrei.

Wichtige Hinweise

Hinweise für Geräte mit Batterien/Akkus
Bei Nichtbenutzung des Systems über einen längeren Zeitraum (z.B. Urlaub) wird empfohlen, die Akkus/Batterien aus dem Handschalter/der Steuerung zu entnehmen und entsprechend zu lagern. Eine Verwendung von Akkus in den Steuerungen wird nicht empfohlen, da das System über keine Ladefunktion verfügt, ist aber generell möglich. Es führt jedoch auf Grund der geringeren Spannung (1,2 Volt Akku – 1,5 Volt Batterie) zu Einbußen in der Funktionsdauer. Die theoretische Lebensdauer der vorgeschriebenen Mignon-Alkaline Batterien, Typ R6 AAA UM3, liegt bei angenommenen 5 Verstellungen pro Tag bei ca. 3 Jahren. Für eine dauerhafte und sichere Funktion wird jedoch vorsorglich empfohlen, nach ca. 1 Jahr die Batterien zu erneuern.
Batterien müssen aus dem Altgerät entfernt werden, bevor es verschrottet wird.
Das Gerät ist vom Netz zu trennen, bevor die Batterie/der Akku entnommen wird. Batterien/Akkus sind bei entsprechenden öffentlichen Sammelstellen / Entsorgungssystemen zu entsorgen.
Nach einem Stromausfall, dem Ziehen des Netzsteckers oder einem Wechsel der Batterien des Handsenders ist ein nochmaliges Herstellen des Kontakts zwischen Funkfernbedienung und Motoreinheit nicht vonnöten. Die bereits gespeicherte Verbindung bleibt erhalten.
Verwenden Sie nur original Steuerungen vom Typ IQ Power 2 oder IQ Power 4

Im Falle einer Störung

Handlungsempfehlung:
Prüfen Sie, ob....

1. das Gerät an das Stromnetz angeschlossen ist.
2. sämtliche Kabel korrekt eingesteckt sind.
3. die Batterien falsch eingelegt oder leer sind.
4. die Kabel oder Stecker sichtbare Beschädigungen aufweisen.
5. Sie den Kontakt zwischen Funkfernbedienung und Motoreinheit hergestellt haben.
6. die Steuerung die korrekte Typenbezeichnung aufweist.

Sollte das Bettsystem immer noch nicht einwandfrei funktionieren, oder Beschädigungen an Kabeln, bzw. Steckern vorliegen, wenden Sie sich bitte an

Bullfrog - Marketing und Design GmbH • Tel. 0049 9571 94796-0 / info@bullfrog-design.de

Zur Identifikation der Fehlerquelle
Gehen Sie wie folgt vor:
Drücken Sie die Fahrfunktionstaste des Handsenders/Handschalters:

Kopf/Rückenzone

Motorgeräusch hörbar?	Ja	Nein
Fahrfunktion vorhanden?	Ja	Nein

Fuß/Oberschenkelzone

Motorgeräusch hörbar?	Ja	Nein
Fahrfunktion vorhanden?	Ja	Nein

Ja/Nein/Ja/Ja	kontaktieren Sie den Kundenservice
Ja/Nein/Ja/Nein	kontaktieren Sie den Kundenservice
Ja/Ja/Ja/Nein	kontaktieren Sie den Kundenservice
Nein/Nein/Ja/Ja	Wahrscheinlich Funktion der Handschalters gestört
Ja/Ja/Nein/Nein	Sofern Sie zwei Bettsysteme haben, wechseln Sie einen Handschalter zum Test aus. Sie erhalten zum Austausch einen neuen Handschalter/-sender
Nein/Nein/Nein/Nein	Prüfen Sie erneut Schritt 1,2,3,4,5; Handschalter /-sender oder Steuerung ist gestört. Sofern Sie zwei Bettsysteme haben, wechseln Sie einen Handschalter zum Test aus. Sie erhalten zum Austausch einen neuen Handschalter /-sender. Sofern Sie zwei Bettsysteme haben, wechseln Sie eine Steuerung zum Test aus. Sie erhalten zum Aus- tausch eine neue Steuerung.

bullfrog®

modell 0118

design by kurt beier & kati quinger

Installation

Achtung!!! Vor dem Anschließen der Steuerbox an das Stromnetz vergleichen Sie bitte die Spannung des Stromnetzes mit der am Typenschild der Steuerung angegebenen Eingangsspannung. Das Typenschild befindet sich an der Unterseite der Steuerbox.

Wichtig!!! Netzspannung und Eingangsspannung auf dem Typenschild müssen identisch sein. Wenn dies nicht zutrifft, darf die Steuerbox nicht mit dem Stromnetz verbunden werden. In diesem Fall bitte den Lieferanten kontaktieren.

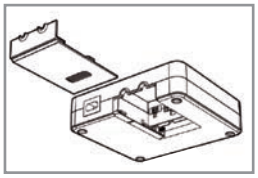

Achtung!!! Vor Installation den Deckel vom Batteriefach entfernen!

IQ Power RF M2

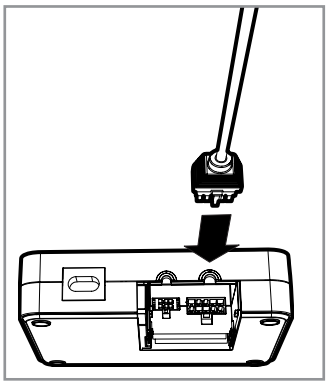

1. Verbinden Sie den Stecker der Antriebe mit der dafür vorgesehenen Buchse an der Steuerung

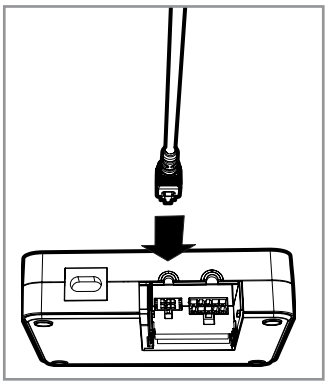

2. Verbinden sie den Stecker des Handschalters/der Basisstation mit der dafür vorgesehenen Buchse an der Steuerung.

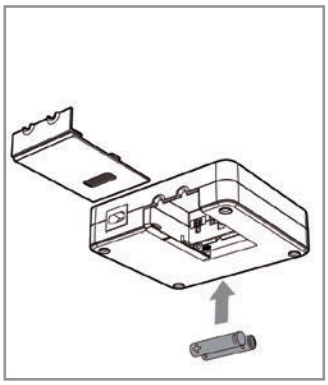

3. Legen Sie Batterien in das Fach an der Rückseite ein. Achten Sie auf die richtige Polarität!

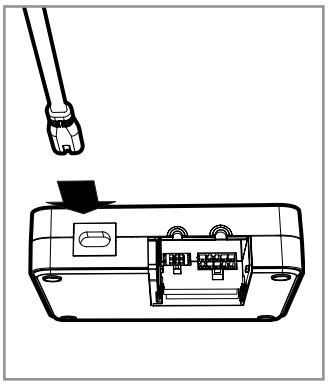

4. Verbinden Sie das mitgelieferte Netzkabel mit der Steuerung. Die Einheit kann nun an das Stromnetz angeschlossen werden.

Achtung!!! Batterien entladen sich schnell wenn der Netzstecker nicht angeschlossen ist!

IQ Power RF M4

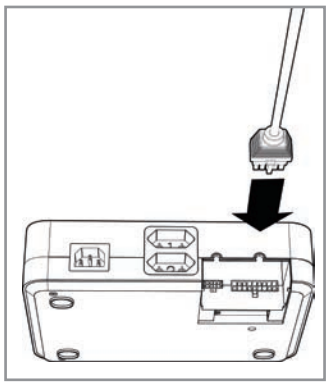

1. Verbinden Sie den Stecker der Antriebe mit der dafür vorgesehenen Buchse an der Steuerung

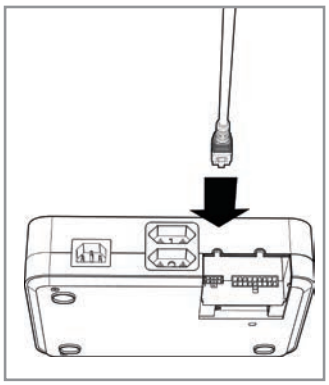

2. Verbinden sie den Stecker des Handschalters/der Basisstation mit der dafür vorgesehenen Buchse an der Steuerung.

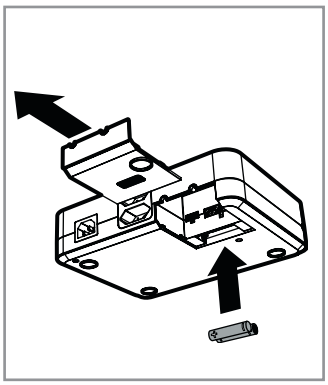

3. Legen Sie Batterien in das Fach an der Rückseite ein. Achten Sie auf die richtige Polarität!

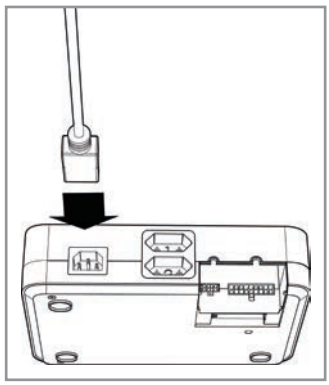

4. Verbinden Sie das mitgelieferte Netzkabel mit der Steuerung. Die Einheit kann nun an das Stromnetz angeschlossen werden.

Achtung!!! Batterien entladen sich schnell wenn der Netzstecker nicht angeschlossen ist!

bullfrog®

modell 0118

design by kurt beier & kati quinger

Funkinstallation

1-motorisch

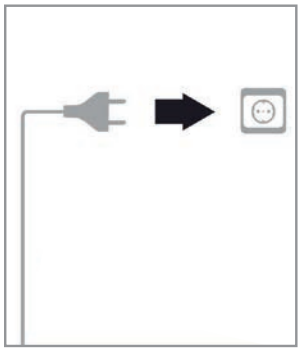

1. Schließen Sie zuerst den Netzstecker Ihrer Bettsysteme, welche Sie mit dem Funksender synchronisieren wollen, an.

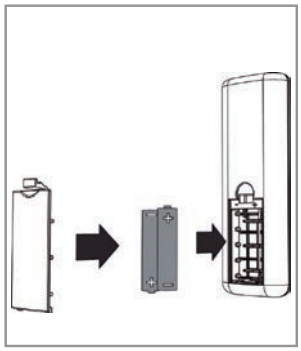

2. Legen Sie die Batterien, wie gezeigt, in den Handsender ein.

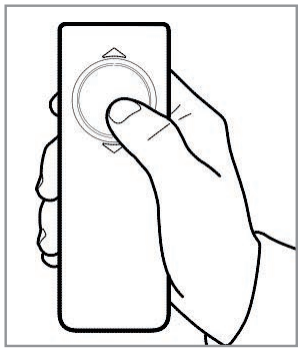

3. Wenn Sie jetzt den Handsender betätigen wird automatisch der Kontakt zwischen Handsender und **allen** angeschlossenen Bettsystemen hergestellt. Wenn Sie zwei Bettsysteme mit unterschiedlichen Handsendern betreiben wollen, darf nur das Bettsystem ans Stromnetz angeschlossen sein, das Sie mit der Frequenz des jeweiligen Handsenders synchronisieren wollen.

PriCon

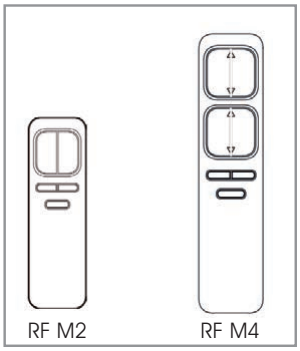

1. Nehmen Sie den Funksender aus der Verpackung.

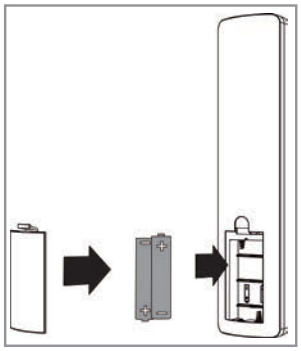

2. Legen Sie Batterien jeweils in das Fach an der Rückseite ein. Achten Sie auf die richtige Polarität!

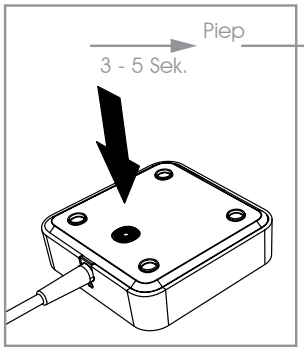

3. Halten Sie im Anschluss die gekennzeichnete Fläche auf der Rückseite der Basisstation unter leichtem Druck für 3 Sekunden gedrückt

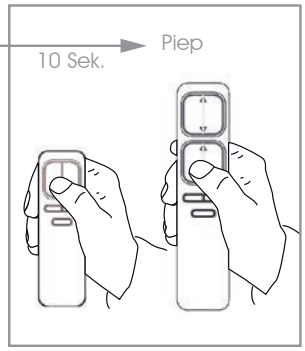

4. Danach innerhalb von 10 Sek. eine beliebige Richtungstaste des ausgeschalteten Funksenders drücken, um die Verbindung zu speichern (ein Bestätigungston ertönt).

bullfrog®

modell 0118

design by kurt beier & kati quinger

Bedienstasten

Bedientasten 1-motorisch

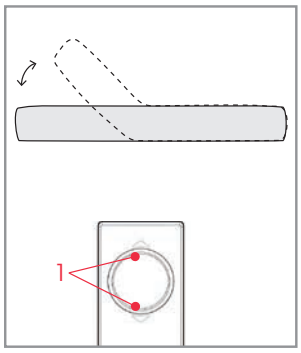

Taste 1: Auf/Ab Rücken

Beim Schiebehandschalter kann das Bedienelement nach oben, beziehungsweise unten bewegt werden und steuert so die Auf- und Abwärtsbewegung.

Bedientasten RF M2

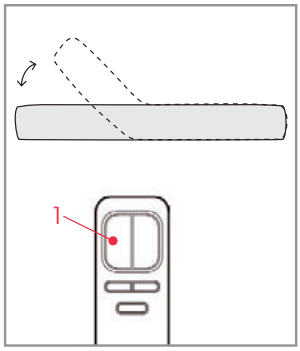

Taste 1: Auf/Ab Rücken

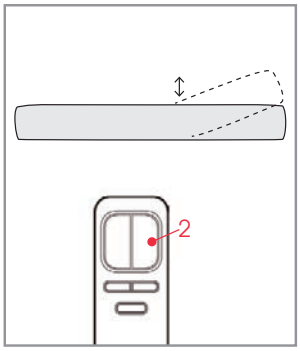

Taste 2: Auf/Ab Beine

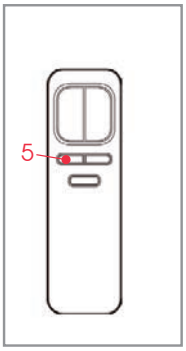

Taste 5: Memory 1

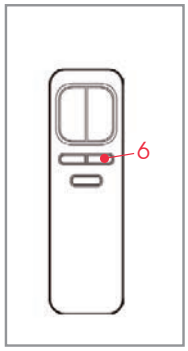

Taste 6: Memory 2

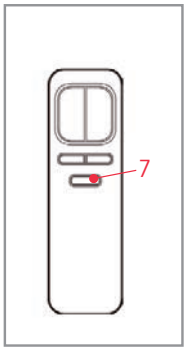

Taste 7: Memory Save

Bedientasten RF M4

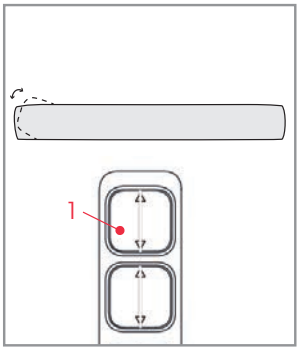

Taste 1: Auf/Ab Nacken

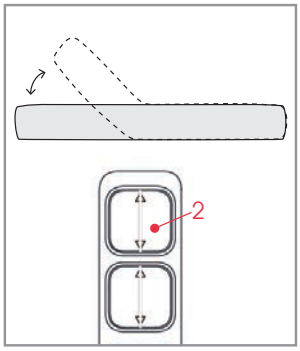

Taste 2: Auf/Ab Rücken

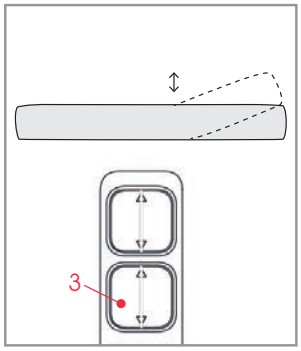

Taste 3: Auf/Ab Beine

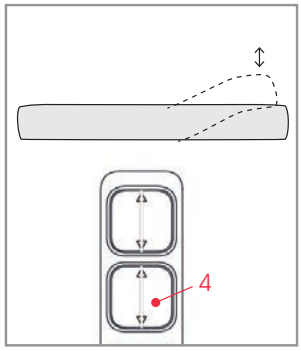

Taste 4: Auf/Ab Füße

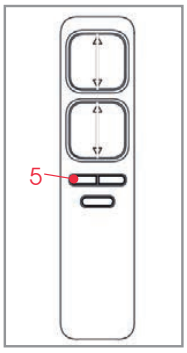

Taste 5: Memory 1

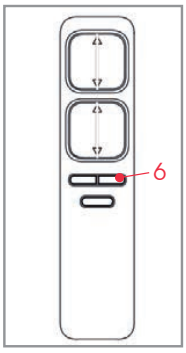

Taste 6: Memory 2

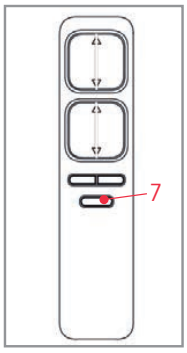

Taste 7: Memory Save

bullfrog®

modell 0118

design by kurt beier & kati quinger

Reset / Netzfreischaltung / Memory

Reset - 1-motorisch

Um den Handsender in den Werkszustand zurückzusetzen, trennen Sie das Bettsystem vom Netz und betätigen Sie die Steuertaste des Handsenders für 30 Sekunden.

Reset - RF M2 / RF M4

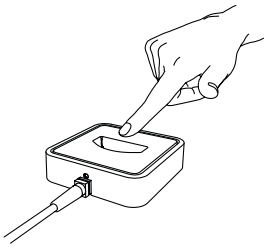

Durch Gedrückthalten des vorderen Bereichs der Schaltfläche der Basisstation lässt sich das System (auch wenn der Handsender darin steht) in die flache Liege-position zurück fahren.

Netzfreischaltung - RF M2 / RF M4

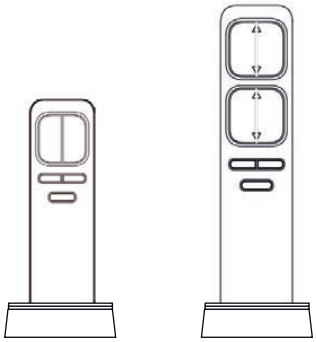

Nachdem Einsetzen des Handsenders in die Basisstation wird die Netzfreischaltung aktiviert.

Memory - RF M2 / RF M4

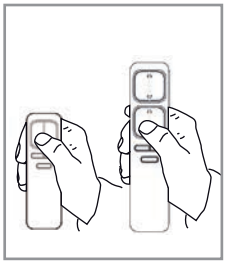

1. Fahren Sie das Bettsystem über die Auf/Ab-Tasten Ihres Handschalters in die gewünschte Position.

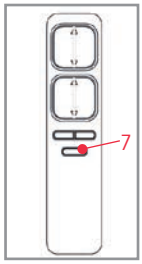

2. Um diese Position abzuspeichern drücken Sie zuerst die Speichertaste (7). Hierbei handelt es sich um die kleine Taste unter der breiten Doppeltaste.

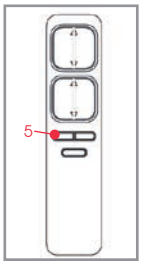

3. Direkt im Anschluss müssen Sie noch den Speicherplatz auswählen. Drücken Sie hierzu die linke Seite der oberen Doppeltaste um die gewünschte Position unter dem Speicherplatz 1 zu speichern.

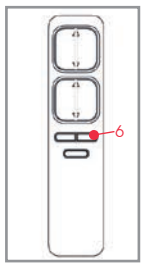

Wenn sie die gewünschte Position unter dem Speicherplatz 2 speichern wollen, müssen Sie die rechte Seite der Doppeltaste drücken (6).

Nachdem die Position erfolgreich gespeichert wurde, ertönt ein Bestätigungston.

EU – Konformitätserklärung
für alle Elemente mit motorischen Verstellungen

bullfrog
www.bullfrog-design.com

Bullfrog
Marketing & Design GmbH

Landwehrstr. 32
96247 Michelau
Deutschland

erklärt für das Programm:

0118 Lulu, Typen mit motorischer Verstellung

die Einhaltung und Entsprechung der EG-Richtlinien:

EG Maschinenrichtlinie	2006/42/EG
EG Niederspannungsrichtlinie	2006/95/EG
andere angewendete Normen	EN 60335-1 EN 55014-1 EN 55014-2 Kat II EN 61000-3-2/-3-3
Dokumentationsbevollmächtigter:	Jan Beier Landwehrstr. 32 96247 Michelau Deutschland

Hiermit wird bestätigt, dass das oben genannte Produkt den genannten EG-Richtlinien entspricht:

Michelau, März 2018

Jan Beier, Geschäftsleitung Bullfrog Marketing & Design GmbH

bullfrog®

FUNKI - So funktionierts !!!

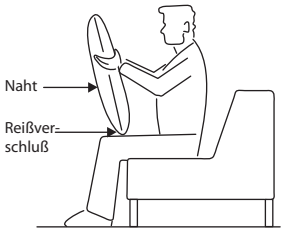

1. Fassen Sie das Kissen oben seitlich und stellen Sie das Kissen mit dem RV nach unten und mit der nahtlosen Seite vor sich auf die Oberschenkel.

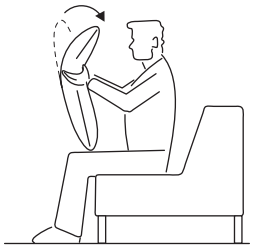

2. Bewegen Sie den oberen Teil des Kissens nach vorne (auf sich zu) bis die Endstellung erreicht ist.

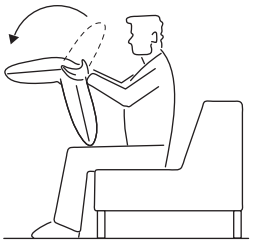

3. Jetzt können Sie den oberen Teil des Kissens nach hinten klappen bis das Kissenoberteil in der Nullstellung einrastet.

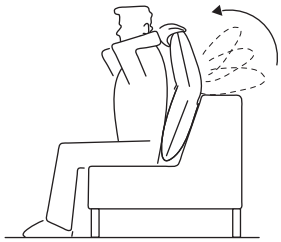

4. Platzieren Sie nun das Kissen in der gewünschten Position (z.B. im Rücken, nahtlose Seite vorne und RV unten). Sie können jetzt das Kissenoberteil je nach Belieben und Position in 16 verschiedene Raststellungen bringen indem Sie das Kissenoberteil langsam auf sich zu ziehen.

bullfrog®

Verarbeitungshinweis Naturleder / Anilinleder / Vintageleder

Besonderheiten und spezielle Eigenschaften:

1. Transparentes Erscheinungsbild mit Sichtbarkeit aller Naturmerkmale der Rinder- oder Wasserbüffelhaut, wie Leberflecken, Zeckenbisse, Vernarbungen, Heckenrisse, Hautfalten, Schürfungen usw.

2. Stärkere Farbunterschiede von Haut zu Haut, von Partie zu Partie und auch innerhalb der Häute, da jede Haut eine andere Zusammensetzung aufweist und dadurch die Farbe unterschiedlich annimmt. Dies gilt insbesondere auch für Hautvernarbungen, Schürfungen usw. welche grundsätzlich dunkler färben als saubere Hautpartien. Diese Farbunterschiede können innerhalb einer Sitzgruppe auftreten und es kommt auch zu Abweichungen vom Ausstellungsstück zum gelieferten Sofa.

3. Seidenmatte Oberfläche im Auslieferungszustand welche im Gebrauch einen leichten, eleganten Glanz entwickelt (siehe Ausstellungsstück).

4. Farbliche Veränderung durch Lichteinfluß, sowohl Ausbleichen als auch Nachdunkeln (bei pflanzlich gegerbten Ledern) möglich, abhängig von der Art der Gerbung. Grundsätzlich niedrigere Lichtechtheitswerte als bei gedeckten Ledern.

All diese Merkmale des Leders und seiner Verarbeitung sind Zeichen der Originalität des Produktes und machen so jedes Sofa zu einem Unikat, bezogen mit Leder in seiner natürlichsten Erscheinungsform.

Strikte Verarbeitung aller Naturmerkmale. Bis auf Haut durchdringende Löcher wird alles verarbeitet!!

Detailinfos zu unseren Naturledern und deren Verarbeitung finden Sie in unserer Broschüre „ Lederinformation Naturleder / Anilinleder“.

bullfrog®

Allgemeine Pflegehinweise

Legere Polsterung/Wellenbildung:
wir freuen uns, dass Sie sich für eines unserer Möbel entschieden haben. Unsere Sofas werden mit einer von uns bevorzugten legeren Polsterung gefertigt. Diese Polsterart ist weicher als eine herkömliche straffe Polsterung. Sie gewährleistet einen gemütlichen, weichen Sitzkomfort. Eine wellige Oberfläche auf Sitz, Rücken und Armlehnen stellt keinen Qualitätsmangel dar, sondern ist modellbedingt gewollt. Lose Sitz- und Rückenkissen müssen vor der ersten Nutzung und regelmäßig nach Gebrauch aufgeschüttelt werden. Um die Flächen nach der Benutzung zu glätten, sollten die Sitz- und Rückenkissen nach außen gestrichen, geklopft oder geschüttelt werden. Bei festverpolsterten Füllmatten ist diese Unterhaltspflege besonders wichtig!

Grundsätzliches:
Vermeiden Sie direkte Licht- und Sonneneinstrahlung und stellen Sie Ihr Sofa nie unmittelbar an die Heizung, oder eine ähnliche Hitzequelle. Bezugsmaterialien wie Leder, Stoff oder Microfaser dehnen sich unter Belastung. Dadurch können mit zunehmender Gebrauchsdauer Ihres Sofas Wellen und Falten im Bezug entstehen. Dies sind warentypische Eigenschaften und bilden keinen Grund für Beanstandungen. Alle unsere Möbelfüße sind, je nach Modell unterschiedlich, mit einem Standardschutz ausgestattet (Plastikkappe oder Filz). Bitte prüfen Sie, ob dieser Schutz für Ihren Bodenbelag geeignet ist. Wenn Sie sich nicht sicher sind, erkundigen Sie sich bitte im einschlägigen Fachhandel, um Schäden zu vermeiden. Bei polierten Aluminiumfüßen ist immer mit leichtem „Polierstaub" zu rechnen. Dies ist materialbedingt und beim Einsatz von wertvollem, naturbelassenem Material nicht zu vermeiden. Auch hier sollten Sie vorsichtshalber prüfen, ob Schutzmaßnahmen für Ihren Bodenbelag nötig sind.

Unterhaltspflege
Um Ihr Polstermöbel frei von Staub und Fusseln zu halten, empfehlen wir, es einmal im Monat mit der Polsterdüse auf niedrigster Stufe abzusaugen.

BULLFROG empfiehlt zur Reinigung seiner textilen Bezüge den Textilreiniger der Lederzentrum GmbH. Unsere Leder reinigen und pflegen Sie ebenfalls am besten mit Produkten der Lederzentrum GmbH. Exakte Hinweise, sowie die entsprechenden Produkte und Bezugsquelle finden Sie unter:

www.bullfrog-care.de

oder

Lederzentrum GmbH
Tel. +49551-770730
Fax. +49551-7707322

e-mail: info@lederzentrum.de

bullfrog®

Allgemeine Holzinfo:

Eigenschaften

Massivholz ist ein echtes Naturprodukt. Jedes Stück ist einzigartig in seiner Struktur und Farbe. Kein Naturprodukt gleicht dem anderen. Äste, feine Haarrisse, Verwachsungen und unterschiedliche Farbtöne bei den Lamellen zeugen von der Echtheit des Materials.

Pflegehinweise Holz

Unser Massivholz benötigt in der Regel keine weitere Nachbehandlung.
Hier einige Tipps zur Unterhaltspflege:

Unbehandelte Hölzer • Alteiche • Eiche gedämpft • Räuchereiche • Thermoesche:
Zur täglichen Pflege und bei leichten Verschmutzungen kann die Holzoberfläche mit einem nebelfeuchten Tuch abgewischt werden. Stellen mit groben Verschmutzungen und rauhe Stellen können bei Bedarf mit einem handelsüblichen feinen Schleifpad (mind. 250er Körnung) bearbeitet werden.

Unbehandelte Hölzer haben durch ihre Natürlichkeit einen einzigartigen Charakter. Durch den täglichen Gebrauch entsteht im Laufe der Zeit eine gewünschte Patina.
Sollte dies nicht gewünscht sein, besteht die Möglichkeit, die Oberfläche gegen Aufpreis mit Öl oder Lack zu behandeln. Achtung! Bitte beachten Sie, dass sich die Farbe des Holzes durch die Behandlung mit Öl und Lack leicht verändern kann!

Geölte Hölzer • Lärche • Wildeiche • Amerikanischer Nussbaum:
Zur täglichen Pflege und bei leichten Verschmutzungen kann die Holzoberfläche mit einem nebelfeuchten Tuch abgewischt werden.
Stark beanspruchte Stellen können bei Bedarf zur Auffrischung mit einem geeigneten handelsüblichen Hartwachs – Polish nachgepflegt werden.
BULLFROG empfiehlt zur Nachpflege der geölten Hölzer das HWS-112-Hartwachs-Siegel (Farblos:182685) der Firma Remmers Baustofftechnik GmbH. Exakte Verarbeitungshinweise entnehmen Sie bitte der Anweisung auf dem Gebinde.

Lackierte Hölzer • Kernesche natur • Esche schwarz gebeizt • Fichte natur, gebürstet • Fichte grau gebeizt (Vintage-Style):
Zur täglichen Pflege und bei leichten Verschmutzungen kann die Holzoberfläche mit einem nebelfeuchten Tuch abgewischt werden.

Bei weiteren Fragen wenden sie sich bitte an:

bullfrog
marketing und design GmbH
Tel. +49 9571-94796-0
Fax. +49 9571-94796-21
e-mail: info@bullfrog-design.de