25.04.2019

Produktinformation

Modell 0218 - SIAMO

ACHTUNG! - DIE NAHTVERARBEITUNG KANN WAHLWEISE ERFOLGEN:

1. **STOFF UND LEDER:** FÜHRUNGSNAHT KALTNAHT ODER KAPPNAHT. ZIERNÄHTE SIND WAHLWEISE TON IN TON IN DER BEZUGSFARBE ODER ALS KONTRASTNAHT IN DEN FARBEN WEIß, NATUR, GRAU, ROST UND SCHWARZ ERHÄLTLICH.
2. **LEDER:** OFFENKANTIGE VERARBEITUNG. ZIERNÄHTE SIND WAHLWEISE TON IN TON IN DER BEZUGSFARBE ODER ALS KONTRASTNAHT IN DEN FARBEN WEIß, NATUR, GRAU, ROST UND SCHWARZ ERHÄLTLICH.
3. **STOFF:** FÜHRUNGSNAHT ALS KETTELNAHT (AUFPREIS). ZIERNÄHTE SIND WAHLWEISE TON IN TON IN DER BEZUGSFARBE ODER ALS KONTRASTNAHT IN DEN FARBEN WEIß, NATUR, GRAU, ROST UND SCHWARZ ERHÄLTLICH.

AUF ANFRAGE SIND AUCH SONDERFARBEN MÖGLICH!

HOLZVARIANTEN, PLATEAUS:

1. **UNBEHANDELTE HÖLZER:** EICHE GEDÄMPFT (AUFPREIS) • RÄUCHEREICHE (AUFPREIS)
2. **GEÖLTE HÖLZER:** WILDEICHE (AUFPREIS) • AMERIKANISCHER NUSSBAUM (AUFPREIS)
3. **LACKIERTE HÖLZER:** KERNESCHE NATUR • ESCHE SCHWARZ GEBEIZT

HOLZVARIANTEN, SCHIEBETISCH:

1. **UNBEHANDELTE HÖLZER:** ALTEICHE (AUFPREIS) • EICHE GEDÄMPFT (AUFPREIS) • RÄUCHEREICHE (AUFPREIS)
2. **GEÖLTE HÖLZER:** WILDEICHE (AUFPREIS) • AMERIKANISCHER NUSSBAUM (AUFPREIS)
3. **LACKIERTE HÖLZER:** KERNESCHE NATUR • ESCHE SCHWARZ GEBEIZT

FÜßE: WINKELSTAHLFUß SCHWARZ MATT FEINSTRUKTUR PULVERBESCHICHTET.
HÖHE WAHLWEISE: 10 cm/14 cm • BODENFREIHEIT: ca. 9 bzw. 13 cm

STUFENLOS MOTORISCH EINSTELLBAR BIS HIN ZUR LIEGEFLÄCHE

PRAKTISCHES REGAL UND TISCH, WAHLWEISE MIT AUFLAGEKISSEN

MIT KOMFORTABLEM HOCKER

bullfrog

www.bullfrog-design.com

bullfrog®

modell 0218

design by kurt beier & kati quinger

NAHTVERARBEITUNGSVARIANTEN

STOFF + LEDER:
KALTNAHT

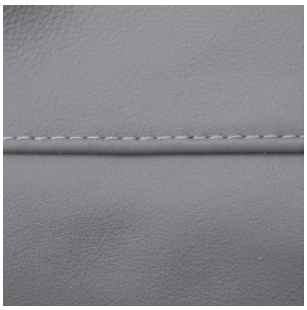

STOFF + LEDER:
KAPPNAHT

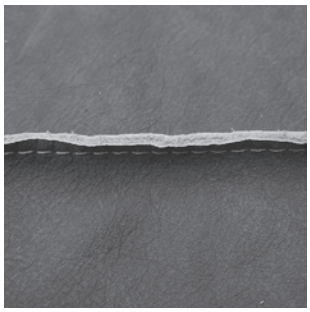

LEDER:
OFFENKANTIGE VERARBEITUNG

STOFF:
KETTELNAHT

HOLZVARIANTEN

ALTEICHE (AUFPREIS)

EICHE GEDÄMPFT (AUFPREIS)

RÄUCHEREICHE (AUFPREIS)

WILDEICHE GEÖLT (AUFPREIS)

AMERIKANISCHER NUSSBAUM,
GEÖLT (AUFPREIS)

KERNESCHE NATUR, LACKIERT

ESCHE SCHWARZ GEBEIZT UND
LACKIERT

bullfrog®

modell 0218

design by kurt beier & kati quinger

FUNKTIONALES POLSTERMÖBELPROGRAMM MIT LÄSSIGEM, KUBISCHEM DESIGN AUF EINEM MASSIVHOLZRAHMEN. OB SITZEN, LIEGEN ODER SCHLAFEN - JEDE POSITION IST STUFENLOS MOTORISCH BIS HIN ZUR LIEGEFLÄCHE EINSTELLBAR. DIE MANUELL VERSTELLBARE KOPFKLAPPE SORGT FÜR BEQUEMEN HOCHLEHNKOMFORT. KOMBINIEREN SIE IHR SOFA GANZ NACH IHREN PERSÖNLICHEN ANSPRÜCHEN.

WINKELSTAHLFUß SCHWARZ MATT
FEINSTRUKTUR PULVERBESCHICHTET

Qualität im Detail!

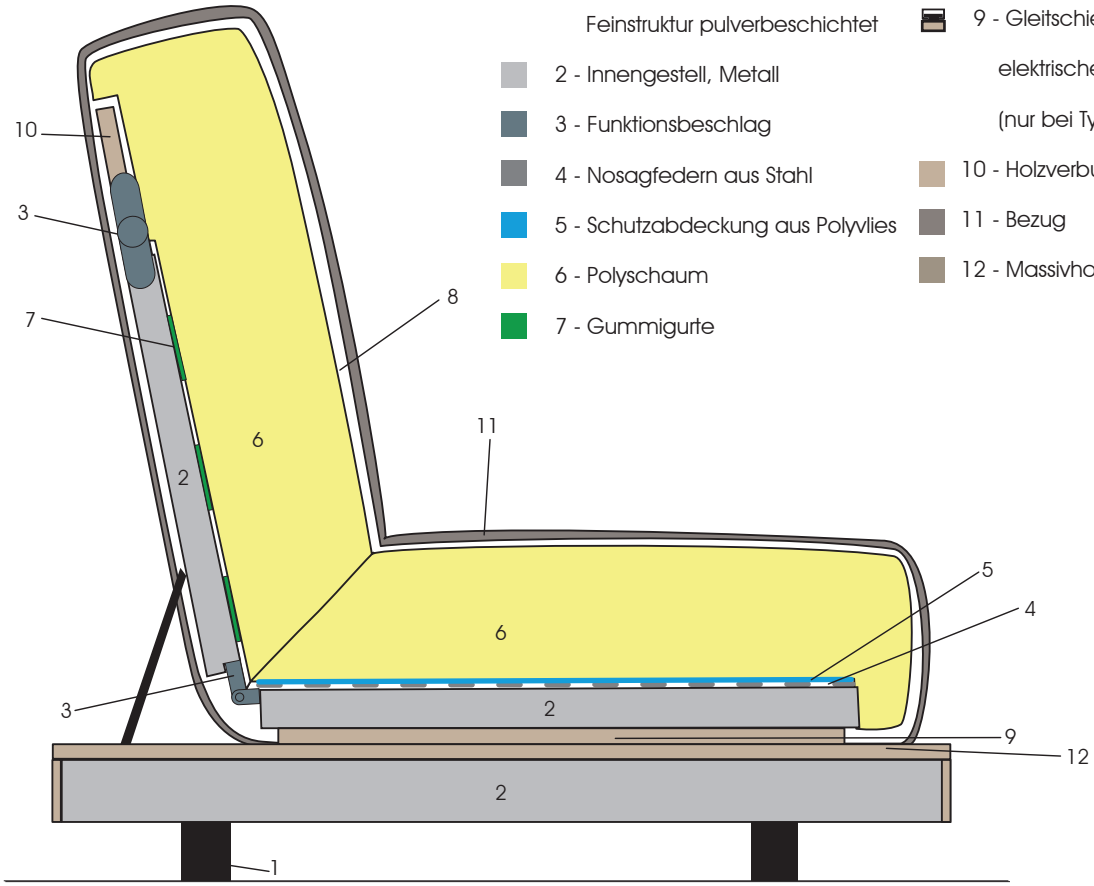

- 1 - Winkelstahlfuß, schwarz matt Feinstruktur pulverbeschichtet
- 2 - Innengestell, Metall
- 3 - Funktionsbeschlag
- 4 - Nosagfedern aus Stahl
- 5 - Schutzabdeckung aus Polyvlies
- 6 - Polyschaum
- 7 - Gummigurte
- 8 - Polsterwatte
- 9 - Gleitschienensystem, mit elektrischem Spindelmotor (nur bei Typen mit motorischer Verstellung)
- 10 - Holzverbundwerkstoff
- 11 - Bezug
- 12 - Massivholz

bullfrog®

modell 0218

design by kurt beier & kati quinger

Nahtvarianten Führungsnähte / Ziernähte							
	Kaltnaht	**Kappnaht**	**Offenkantig**	**Moccasinnaht** Aufpreis	**Twinnaht** Aufpreis	**Zweinadelnaht**	**Kettelnaht** Aufpreis
Stoff	x	x					x
Leder	x	x	x				
Die Nahtfarbe bei Ziernähten/Führungsnähten ist wahlweise Ton in Ton oder als Kontrastnaht in den Farben Weiß, Natur, Grau, Rost und Schwarz möglich. Auf Anfrage auch Sondernahtfarben möglich.							

25.04.2019

Holzvarianten:										
Unbehandelte Hölzer				Geölte Hölzer			Lackierte Hölzer			
Alteiche	**Eiche** gedämpft	**Räuchereiche**	**Thermoesche**	**Lärche**	**Wildeiche**	**Amerikanischer Nussbaum**	**Kernesche natur**	**Esche** schwarz gebeizt	**Fichte natur** gebürstet	**Fichte** gebürstet, grau gebeizt (Vintage-Style)
Aufpreis	Aufpreis	Aufpreis	Aufpreis	Aufpreis	Aufpreis	Aufpreis				
	x	x			x	x	x	x		
Unbehandelte Hölzer haben durch ihre Natürlichkeit einen einzigartigen Charakter. Durch den täglichen Gebrauch entsteht im Laufe der Zeit eine gewünschte Patina, die den Charakter des Holzes hervorhebt. Weitere Pflegehinweise entnehmen Sie bitte der Allgemeinen Holzinfo!										

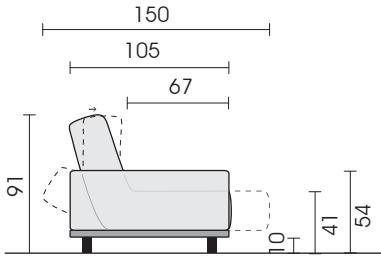

Füße: Winkelstahlfuß, schwarz matt Feinstruktur pulverbeschichtet, wahlweise in den Höhen: 10 cm/14 cm
Bodenfreiheit: ca. 9 cm bzw. 13 cm

Seitenansicht

▷ = Mögliche Anstellseite ▭ = Label

Einzelelemente

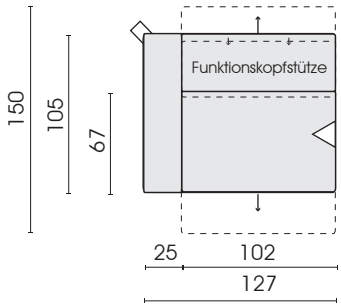

Element
mit motorischer Sitzverstellung,
AT links
16M

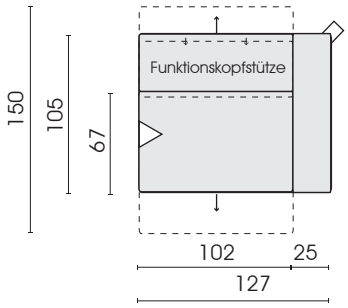

Element
mit motorischer Sitzverstellung,
AT rechts
15M

Jedes Möbel ist ein von Hand gefertigtes Unikat. Daher können Maßdifferenzen zu den hier angegebenen Größen entstehen. Ursachen sind: 1. unterschiedliche Bezugsmaterialien (Stoff, Leder), 2. Verarbeitung von Inlettmatten, 3. der Druck mit dem einzelne Typen zu Stellkombinationen verbunden werden, usw. Der Sitzkomfort von Teilen mit größerer Sitztiefe kann zu denen mit geringerer Tiefe differieren.

bullfrog®

modell 0218

design by kurt beier & kati quinger

Einzelelemente

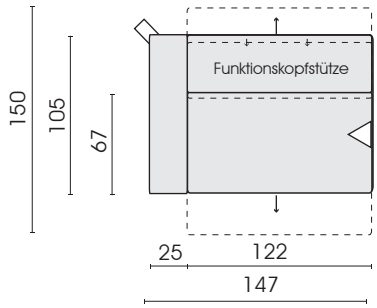

Sofa 2-sitz
mit motorischer Sitzverstellung,
AT links
26M

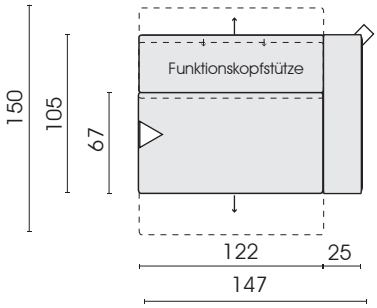

Sofa 2-sitz
mit motorischer Sitzverstellung,
AT rechts
25M

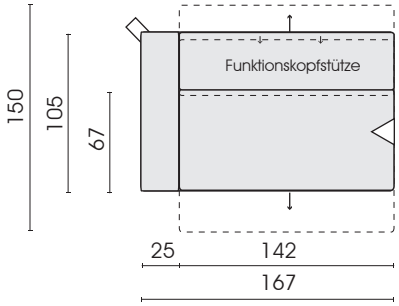

Sofa 2,5-sitz
mit motorischer Sitzverstellung,
AT links
58M

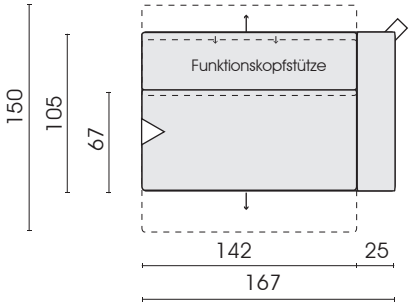

Sofa 2,5-sitz
mit motorischer Sitzverstellung,
AT rechts
57M

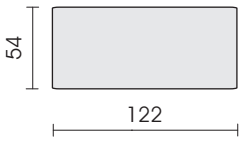

Hockerbank,
Höhe ca. 40 cm
555

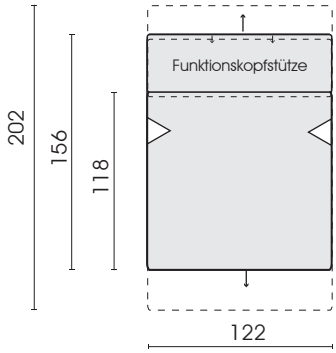

Funktionsliege, breit
mit motorischer
Sitzverstellung
440F

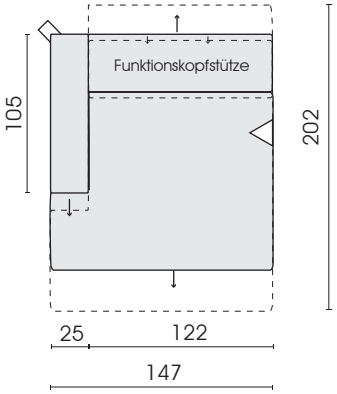

Funktionsliege, breit
AT links
mit motorischer
Sitzverstellung
442F

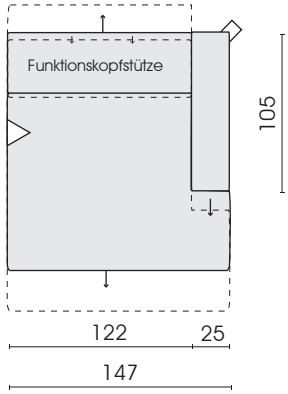

Funktionsliege, breit
AT rechts
mit motorischer
Sitzverstellung
441F

Jedes Möbel ist ein von Hand gefertigtes Unikat. Daher können Maßdifferenzen zu den hier angegebenen Größen entstehen. Ursachen sind: 1. unterschiedliche Bezugsmaterialien (Stoff, Leder), 2. Verarbeitung von Inlettmatten, 3. der Druck mit dem einzelne Typen zu Stellkombinationen verbunden werden, usw. Der Sitzkomfort von Teilen mit größerer Sitztiefe kann zu denen mit geringerer Tiefe differieren.

bullfrog®

modell 0218

design by kurt beier & kati quinger

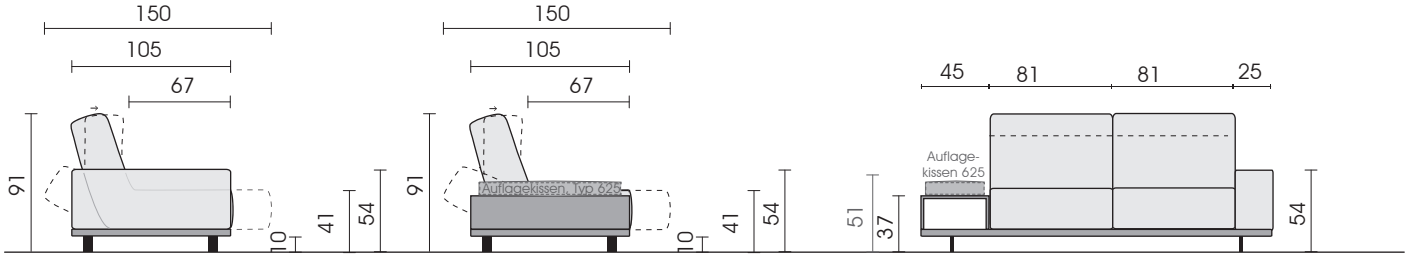

Seitenansicht Typ 30G | Seitenansicht Typ 30RL | Vorderansicht Typ 30RL

▷ = Mögliche Anstellseite ▭ = Label

Solitärmöbel

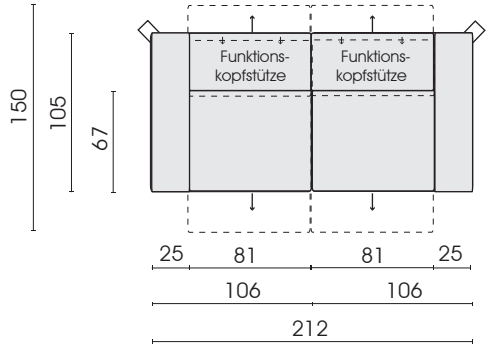

Sofa 3-Sitz, aus 2 Elementen
2 AT
mit motorischer Sitzverstellung
30G

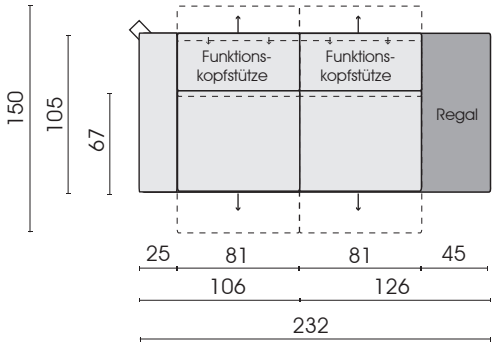

Sofa 3-Sitz, aus 2 Elementen
AT links
mit motorischer Sitzverstellung,
Holzregal, rechts
30RR

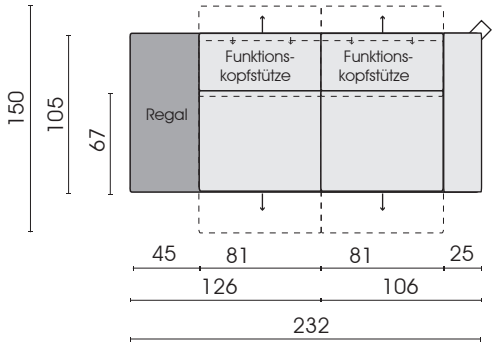

Sofa 3-Sitz, aus 2 Elementen
AT rechts
mit motorischer Sitzverstellung,
Holzregal, links
30RL

Standardausstattung für motorischen Antrieb:
- Funkfernbedienung
- Netzteil

Akku wahlweise gegen Aufpreis

Auflagekissen, passend zu Typ **30RR** / **30RL**:

Auflagekissen
(mit Seitenböden)
94 x 39 x 8
625

Nahtverarbeitungsvarianten Typ 625:
Stoff: Kaltnaht, Kappnaht oder Kettelnaht (Aufpreis)
Leder: Kaltnaht, Kappnaht oder offenkantige Verarbeitung

Kissen mit Ziernähten (wahlweise Ton in Ton oder farblich abgesetzt!)

Jedes Möbel ist ein von Hand gefertigtes Unikat. Daher können Maßdifferenzen zu den hier angegebenen Größen entstehen. Ursachen sind: 1. unterschiedliche Bezugsmaterialien (Stoff, Leder), 2. Verarbeitung von Inlettmatten, 3. der Druck mit dem einzelne Typen zu Stellkombinationen verbunden werden, usw. Der Sitzkomfort von Teilen mit größerer Sitztiefe kann zu denen mit geringerer Tiefe differieren.

bullfrog®

modell 0218

design by kurt beier & kati quinger

Passend dazu Schiebetisch 1117

Holzvarianten:

Unbehandelte Hölzer Gegen Aufpreis auch lackiert oder geölt erhältlich!				Geölte Hölzer			Lackierte Hölzer			
Alteiche	**Eiche** gedämpft	**Räuchereiche**	**Thermoesche**	**Lärche**	**Wildeiche**	**Amerikanischer Nussbaum**	**Kernesche natur**	**Esche** schwarz gebeizt	**Fichte natur** gebürstet	**Fichte** gebürstet, grau gebeizt (Vintage-Style)
x	x	x			x	x	x	x		
Unbehandelte Hölzer haben durch ihre Natürlichkeit einen einzigartigen Charakter. Durch den täglichen Gebrauch entsteht im Laufe der Zeit eine gewünschte Patina, die den Charakter des Holzes hervorhebt. Weitere Pflegehinweise entnehmen Sie bitte der Allgemeinen Holzinfo!										

Seitenansicht
(Typ 866)

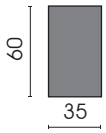

Tisch
zum Schieben
866

Kissen mit Ziernähten (wahlweise Ton in Ton oder farblich abgesetzt!)

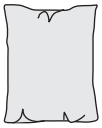

Funki S
Funktionskissen*
(Spitzkissen)
(Kaltnaht)
62 x 78
582

Kissen
(Spitzkissen)
(Kaltnaht)
78 x 34
566

Kissen
(Spitzkissen)
(Kaltnaht)
60 x 40
967

Kissen
(mit Abnäher)
(Stoff)
(Kaltnaht)
50 x 50
972

Kissen
(mit Abnäher)
(Stoff: Kaltnaht)
(Leder: Kappnaht)
58 x 58
973

Kissen
(Spitzkissen)
(Stoff: Biese)
(Leder: wahlweise Biese
oder offenkantig)
60 x 40
975

Kissen
(Spitzkissen)
(dekorative
Kettelnaht)
78 x 34
999

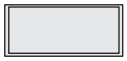

Kissen
(Spitzkissen)
(Leder)
(offenkantig)
78 x 34
998

Kissen
(Spitzkissen)
(Dekorative
Kettelnaht)
60 x 40
925

*** EINGETRAGENES DEUTSCHES GEBRAUCHSMUSTER DBGM.**

Jedes Möbel ist ein von Hand gefertigtes Unikat. Daher können Maßdifferenzen zu den hier angegebenen Größen entstehen. Ursachen sind: 1. unterschiedliche Bezugsmaterialien (Stoff, Leder), 2. Verarbeitung von Inlettmatten, 3. der Druck mit dem einzelne Typen zu Stellkombinationen verbunden werden, usw. Der Sitzkomfort von Teilen mit größerer Sitztiefe kann zu denen mit geringerer Tiefe differieren.

bullfrog®

modell 0218

design by kurt beier & kati quinger

Stellkombinationen

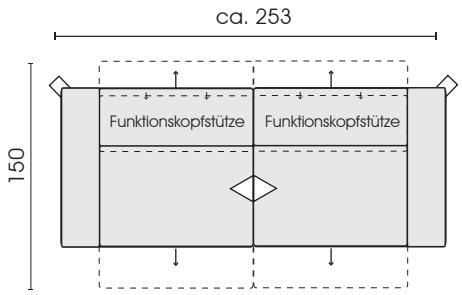

- Typ 16M
- Typ 15M

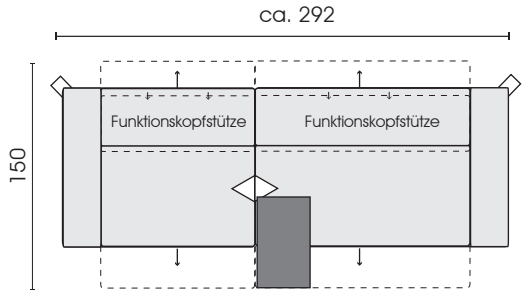

- Typ 16M
- Typ 57M
- Typ 866

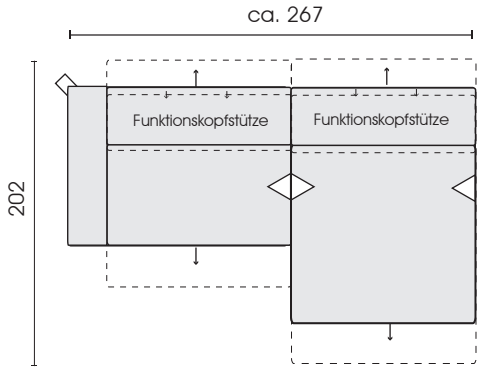

- Typ 26M
- Typ 440F

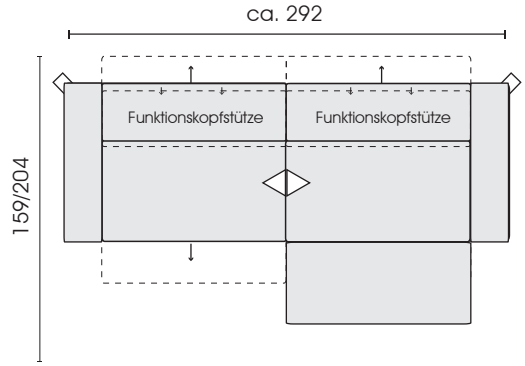

- Typ 26M
- Typ 25M
- Typ 555

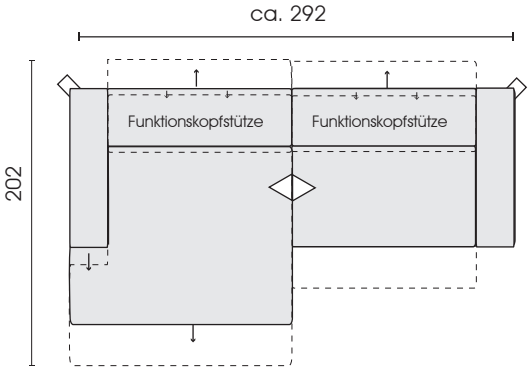

- Typ 25M
- Typ 442F

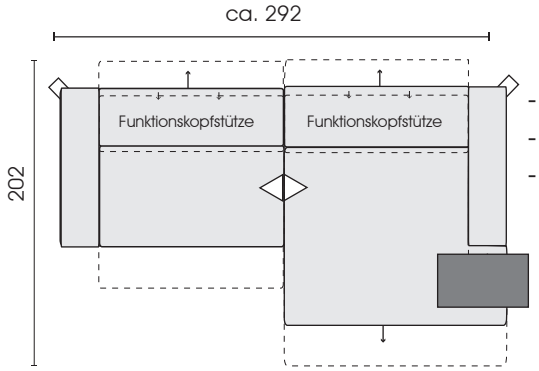

- Typ 25M
- Typ 442F
- Typ 866

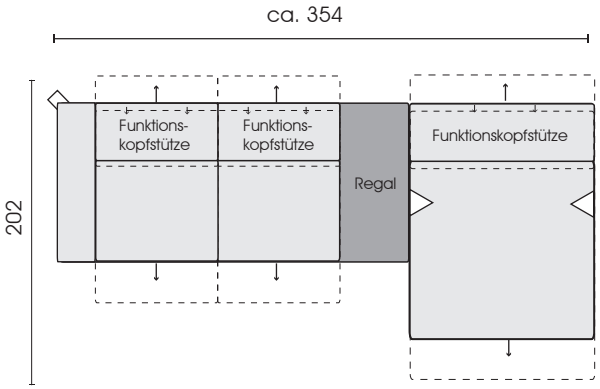

- Typ 30RR
- Typ 440F

Jedes Möbel ist ein von Hand gefertigtes Unikat. Daher können Maßdifferenzen zu den hier angegebenen Größen entstehen. Ursachen sind: 1. unterschiedliche Bezugsmaterialien (Stoff, Leder), 2. Verarbeitung von Inlettmatten, 3. der Druck mit dem einzelne Typen zu Stellkombinationen verbunden werden, usw. Der Sitzkomfort von Teilen mit größerer Sitztiefe kann zu denen mit geringerer Tiefe differieren.

bullfrog®

modell 0218

design by kurt beier & kati quinger

Verbindermontage

ACHTUNG!
Um einen sicheren Aufbau zu gewährleisten beachten Sie bitte die einzelnen Schritte in der Anleitung!
Das Möbelstück sollte immer zu zweit montiert werden!

1. Positionieren Sie die Elemente an der Stelle, an der sie später stehen sollen und kippen Sie diese nach hinten.

2. Schrauben Sie die 2 Schrauben (A) mit dem mitgelieferten Inbusschlüssel aus Element 1 heraus und die 2 Stützfüße (B) aus Element 2.

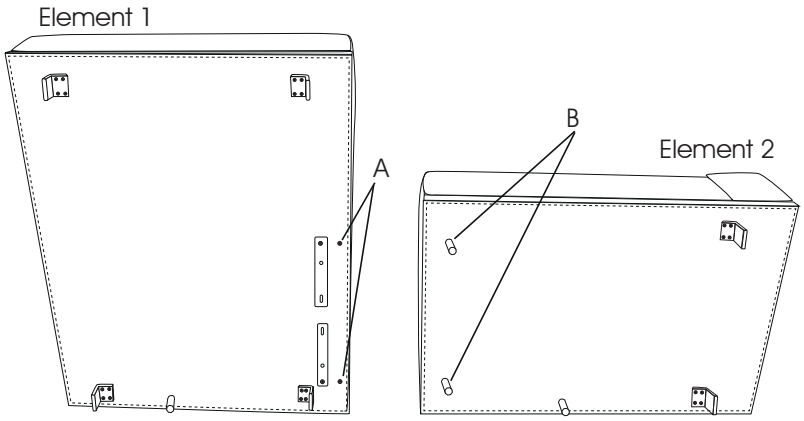

3. Drehen Sie die Verbinder (C) von Element 1 waagerecht über die Gewinde (A). Schrauben Sie die 2 Schrauben (A) mit dem mitgelieferten Inbusschlüssel wieder ein.

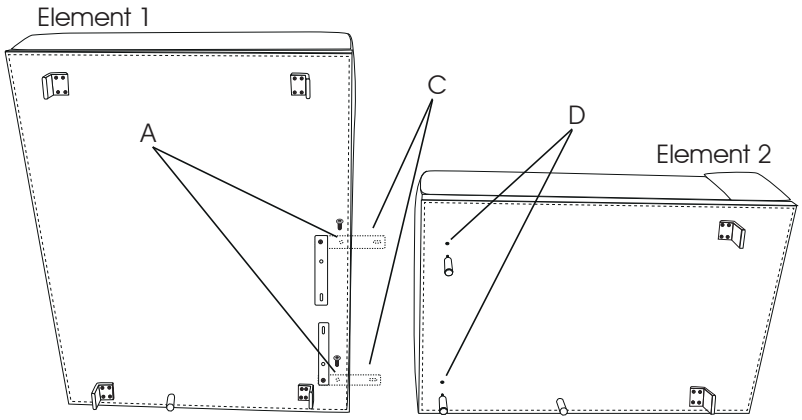

4. Schieben Sie die beiden Elemente zusammen, so dass die Holzplateaus schließen. Nun schrauben sie die beiden Stützfüße (B) durch das Langloch der Verbinder (C) wieder in das Element 2 ein.

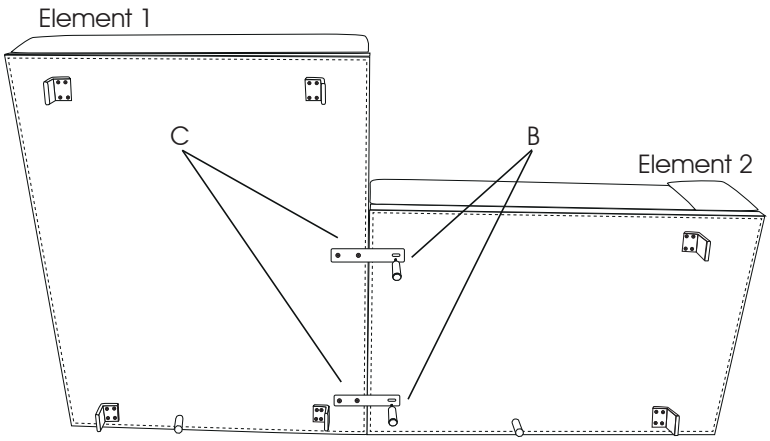

5. Richten Sie die 4 Stützfuße (B) mit den Kunststoffstellschrauben auf Fußbodenhöhe aus!

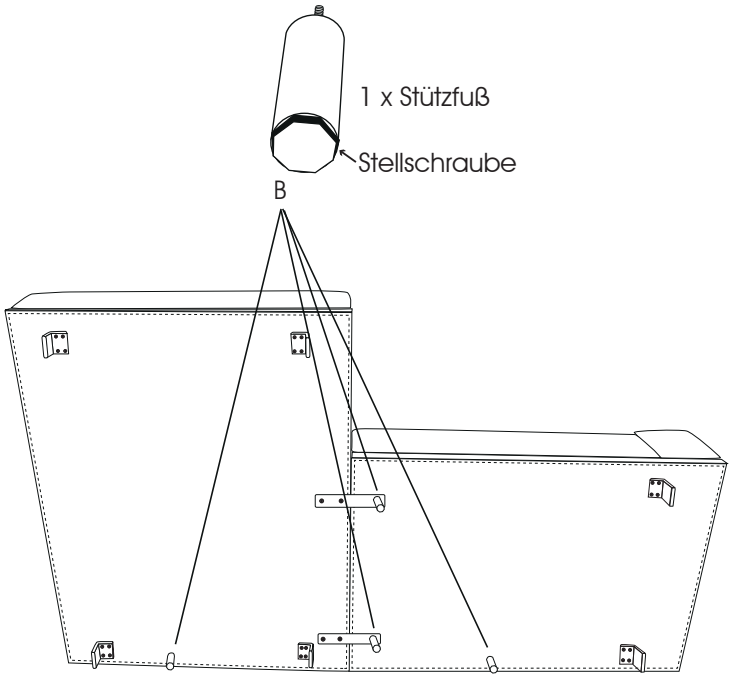

6. Kippen Sie das fertig montierte Sofa zurück auf die Füße!

bullfrog®

modell 0218

design by kurt beier & kati quinger

Gebrauch der Funktionskopfstütze:

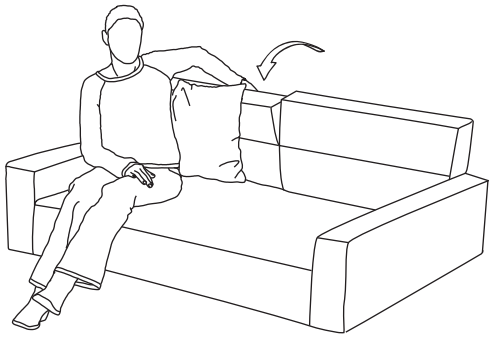

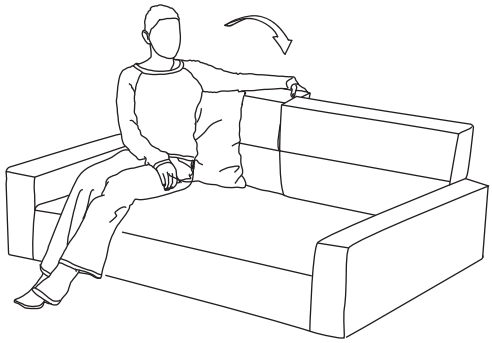

Der obere Rücken kann unabhängig von den motorischen Verstellmöglichkeiten von Hand eingestellt werden.

Motorische Sitzverstellung

1. Schließen Sie das am Sofa befestigte Kabel A an den mitgelieferten Trafo an und stecken Sie diesen in die Steckdose ein.
2. Durch das Betätigen der Schaltknöpfe B und C am Funkhandsender kann die Rückenschräge stufenlos, bis hin zur Relaxpositon verstellt werden. Der Polsteraufbau bewegt sich hierbei nach vorne, bzw. hinten.

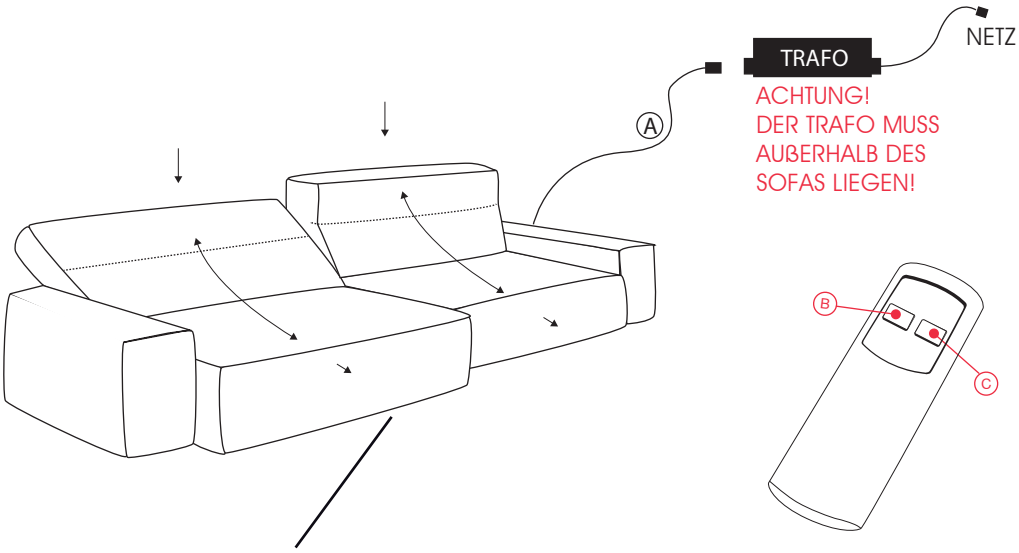

Sofa mit geteiltem Sitz
(getrennt steuerbar)

ACHTUNG!
SETZEN SIE SICH NICHT AUF DEN RÜCKEN!

bullfrog®

Motorische Sitzverstellung - Synchronisieren von Sender und Empfänger

Lieferzustand: Bereits synchronisert!

Stand Dezember 2017

Kurzanleitung, Pairing-Methode:

Sollte eine erneute Inbetriebnahme des Handsenders notwendig sein, muss die Funk-Kommunikation mit der Steuerung / dem Antrieb aufgebaut werden. Hierzu verfahren Sie bitte wie folgt:

Handsender

1. Drücken Sie 2 x die Pairing-Taste **A** am Empfänger bis die LED aufleuchtet. Der Pairing-Prozess ist für die nächsten 10 Sekunden aktiv.

2. Drücken Sie gleichzeitig die Tasten **B** und **C** am Handsender, bis die grüne LED anfängt zu blinken. Das Blinken bestätigt den erfolgreichen Pairing-Prozess.

Hinweis:
Für den Pairing-Prozess sollte der Abstand zwischen Sender und Empfänger weniger als zwei Meter betragen.

Der Lernmodus ist abgeschlossen, der Sender ist betriebsbereit. Sollte der Antrieb bei Tastendruck nicht anlaufen, lassen Sie die Taste kurz los und betätigen Sie diese erneut. Ggf. wiederholen Sie den Vorgang.

Nehmen Sie die Antriebssysteme nacheinander und nicht mehrere Systeme gleichzeitig in Betrieb.
Die Handsender können sonst von den Antrieben / Steuerungen nicht eindeutig zugeordnet werden.

bullfrog®

Technische Daten - für Elemente mit motorischer Sitzverstellung

Elektroanschluss

Anzuschließen an haushaltsüblichen Wechselstrom (AC) mit einer Eingangsspannung von bis zu 240 V. Zum gefahrlosen Betrieb wird der Wechselstrom aus der Steckdose mittels integriertem Gleichrichter in "Schwachstrom" (Gleichstrom, DC) umgewandelt und eine Ausgangsspannung von 24 V ausgegeben. Das Netzteil bzw. Ladegerät verfügt außerdem über eine Schutzschaltung, die Fehlfunktionen durch Überspannungen und Schäden an der Einheit verhindert.

Hinweis: Bei falschem Anschluss entfällt der Garantieanspruch. Achten Sie außerdem auf eine sachgemäße Führung des Netzkabels. Das Antriebssystem ist für Wechselspannung ausgelegt.

Sicherheitshinweise

Die Bauart des Möbels als auch die verwendeten Materialien gewährleisten, dass es bei bestimmungsgemäßem Gebrauch und bei Beachtung der vorliegenden Bedienungsanleitung ohne Gefahren für den Anwender benutzt werden kann.

Sämtliche Service-, Wartungs- und Reparaturarbeiten sind nur durch autorisierte Personen durchzuführen und zu dokumentieren. Ist eine Demontage einzelner Sicherheitseinrichtungen bei z.B. Service oder Reparaturarbeiten erforderlich, so hat unmittelbar nach Abschluss der Arbeiten die Wiederherstellung und Überprüfung der Wirksamkeit aller Sicherheitseinrichtungen zu erfolgen.

Technische Daten - für alle Elemente mit Sitzverstellung

Motoren

www.lusch.de

Gerätetyp	ON 20-xx
Netzanschluss (VAC)	100 - 240 V AC
Motorspannung	24 V DC
Schutzart	IP 20
Dauerbetrieb / Pausenzyklus	2 Min. / 18 Min.

Achtung: Es ist verboten, Schutz- und/oder Sicherheitseinrichtungen außer Betrieb zu setzen bzw. zu entfernen. Die Motorabdeckung darf nicht entfernt werden! Das Möbel ist nicht für den Gebrauch in Feuchträumen geeignet!

Akku

www.dewertokin.com

Gerätetyp	Power Pack 1300
Akkuleistung	ca. 15 Zyklen / ø 21 Tage
Akkuladung	mittels separatem Ladeadapter
Lebensdauer	ca. 500 Ladezyklen (abhängig von Gebrauch und Umgebung)

Akku nur in trockenen Räumen benutzen!
Akku nicht in den Hausmüll werfen!

bullfrog®

Technische Daten - für alle Elemente mit Sitzverstellung

Hinweise: Bitte Akku vor Inbetriebnahme vollständig laden (8 Stunden). Das Laden und Verstellen ist gleichzeitig möglich. Akku spätestens nach 3 Monaten nachladen, da sonst die Kapazität leidet. Ist die kritische Akku-Kapazität erreicht, ertönt bei Betätigung der Funktion ein akustisches Alarmsignal. Akku umgehend laden.

Die optimale Leistung des Akkus ist erst bei normaler Raumtemperatur gegeben (20° bis 30° C).

Akkus, Batterien, Elektromotoren, Handschalter etc. gehören zu den Verbrauchs- und Verschleißteilen eines Modells. Sie unterliegen einem kontinuierlichen Leistungsverlust, der je nach Intensität der Nutzung (oder Anwendung bzw. Einsatzzweck) unterschiedlich stark ist. Ihre Lebensdauer ist daher naturgemäß begrenzt. Dies gehört zur normalen Abnutzung der Teile und stellt keinen Beanstandungsgrund dar. Tritt allerdings eine Beanstandung innerhalb der ersten sechs Monate nach dem Kauf auf, wird vermutet, dass schon zu Beginn ein Sachmangel vorhanden war. In diesen Fällen ersetzen wir das jeweilige Verbrauchs- bzw. Verschleißteil.

Für Verbrauchs- und Verschleißteile liefern wir hiermit alle Informationen u.a. hinsichtlich Aufladung, Anschluss, Bedienung oder Lagerung mit, um einen sachgemäßen Gebrauch sicherzustellen. Bitte haben Sie Verständnis dafür, dass Ansprüche auf Gewährleistung bei Nichtbeachtung für diese Teile bei falscher Handhabung erlöschen.

EU – Konformitätserklärung
für alle Elemente mit motorischen Verstellungen

bullfrog®
www.bullfrog-design.com

Bullfrog
Marketing & Design GmbH

Landwehrstr. 32
96247 Michelau
Deutschland

erklärt für das Programm:

0218 Siamo, Typen mit motorischer Verstellung

die Einhaltung und Entsprechung der EG-Richtlinien:

EG Maschinenrichtlinie	2006/42/EG
EG Niederspannungsrichtlinie	2006/95/EG
andere angewendete Normen	EN 60335-1 EN 55014-1 EN 55014-2 Kat II EN 61000-3-2/-3-3
Dokumentationsbevollmächtigter:	Jan Beier Landwehrstr. 32 96247 Michelau Deutschland

Hiermit wird bestätigt, dass das oben genannte Produkt den genannten EG-Richtlinien entspricht:

Michelau, November 2018

Jan Beier, Geschäftsleitung Bullfrog Marketing & Design GmbH

bullfrog®

FUNKI - So funktionierts !!!

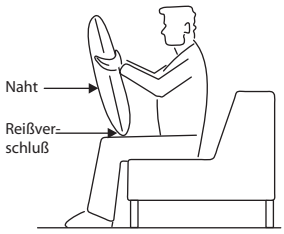

1. Fassen Sie das Kissen oben seitlich und stellen Sie das Kissen mit dem RV nach unten und mit der nahtlosen Seite vor sich auf die Oberschenkel.

2. Bewegen Sie den oberen Teil des Kissens nach vorne (auf sich zu) bis die Endstellung erreicht ist.

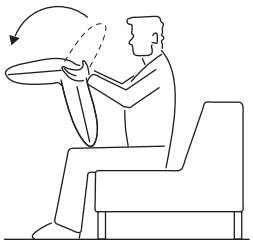

3. Jetzt können Sie den oberen Teil des Kissens nach hinten klappen bis das Kissenoberteil in der Nullstellung einrastet.

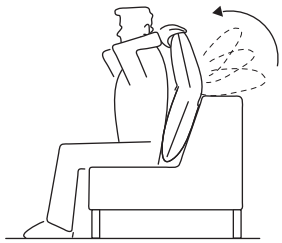

4. Platzieren Sie nun das Kissen in der gewünschten Position (z.B. im Rücken, nahtlose Seite vorne und RV unten). Sie können jetzt das Kissenoberteil je nach Belieben und Position in 16 verschiedene Raststellungen bringen indem Sie das Kissenoberteil langsam auf sich zu ziehen.

bullfrog®

Verarbeitungshinweis Naturleder / Anilinleder / Vintageleder

Besonderheiten und spezielle Eigenschaften:

1. Transparentes Erscheinungsbild mit Sichtbarkeit aller Naturmerkmale der Rinder- oder Wasserbüffelhaut, wie Leberflecken, Zeckenbisse, Vernarbungen, Heckenrisse, Hautfalten, Schürfungen usw.

2. Stärkere Farbunterschiede von Haut zu Haut, von Partie zu Partie und auch innerhalb der Häute, da jede Haut eine andere Zusammensetzung aufweist und dadurch die Farbe unterschiedlich annimmt. Dies gilt insbesondere auch für Hautvernarbungen, Schürfungen usw. welche grundsätzlich dunkler färben als saubere Hautpartien. Diese Farbunterschiede können innerhalb einer Sitzgruppe auftreten und es kommt auch zu Abweichungen vom Ausstellungsstück zum gelieferten Sofa.

3. Seidenmatte Oberfläche im Auslieferungszustand welche im Gebrauch einen leichten, eleganten Glanz entwickelt (siehe Ausstellungsstück).

4. Farbliche Veränderung durch Lichteinfluß, sowohl Ausbleichen als auch Nachdunkeln (bei pflanzlich gegerbten Ledern) möglich, abhängig von der Art der Gerbung. Grundsätzlich niedrigere Lichtechtheitswerte als bei gedeckten Ledern.

All diese Merkmale des Leders und seiner Verarbeitung sind Zeichen der Originalität des Produktes und machen so jedes Sofa zu einem Unikat, bezogen mit Leder in seiner natürlichsten Erscheinungsform.

Strikte Verarbeitung aller Naturmerkmale. Bis auf Haut durchdringende Löcher wird alles verarbeitet!!

Detailinfos zu unseren Naturledern und deren Verarbeitung finden Sie in unserer Broschüre „ Lederinformation Naturleder / Anilinleder“.

bullfrog®

Allgemeine Pflegehinweise

Legere Polsterung/Wellenbildung:
wir freuen uns, dass Sie sich für eines unserer Möbel entschieden haben. Unsere Sofas werden mit einer von uns bevorzugten legeren Polsterung gefertigt. Diese Polsterart ist weicher als eine herkömliche straffe Polsterung. Sie gewährleistet einen gemütlichen, weichen Sitzkomfort. Eine wellige Oberfläche auf Sitz, Rücken und Armlehnen stellt keinen Qualitätsmangel dar, sondern ist modellbedingt gewollt. Lose Sitz- und Rückenkissen müssen vor der ersten Nutzung und regelmäßig nach Gebrauch aufgeschüttelt werden. Um die Flächen nach der Benutzung zu glätten, sollten die Sitz- und Rückenkissen nach außen gestrichen, geklopft oder geschüttelt werden. Bei festverpolsterten Füllmatten ist diese Unterhaltspflege besonders wichtig!

Grundsätzliches:
Vermeiden Sie direkte Licht- und Sonneneinstrahlung und stellen Sie Ihr Sofa nie unmittelbar an die Heizung, oder eine ähnliche Hitzequelle. Bezugsmaterialien wie Leder, Stoff oder Microfaser dehnen sich unter Belastung. Dadurch können mit zunehmender Gebrauchsdauer Ihres Sofas Wellen und Falten im Bezug entstehen. Dies sind warentypische Eigenschaften und bilden keinen Grund für Beanstandungen. Alle unsere Möbelfüße sind, je nach Modell unterschiedlich, mit einem Standardschutz ausgestattet (Plastikkappe oder Filz). Bitte prüfen Sie, ob dieser Schutz für Ihren Bodenbelag geeignet ist. Wenn Sie sich nicht sicher sind, erkundigen Sie sich bitte im einschlägigen Fachhandel, um Schäden zu vermeiden. Bei polierten Aluminiumfüßen ist immer mit leichtem „Polierstaub" zu rechnen. Dies ist materialbedingt und beim Einsatz von wertvollem, naturbelassenem Material nicht zu vermeiden. Auch hier sollten Sie vorsichtshalber prüfen, ob Schutzmaßnahmen für Ihren Bodenbelag nötig sind.

Unterhaltspflege
Um Ihr Polstermöbel frei von Staub und Fusseln zu halten, empfehlen wir, es einmal im Monat mit der Polsterdüse auf niedrigster Stufe abzusaugen.

BULLFROG empfiehlt zur Reinigung seiner textilen Bezüge den Textilreiniger der Lederzentrum GmbH. Unsere Leder reinigen und pflegen Sie ebenfalls am besten mit Produkten der Lederzentrum GmbH. Exakte Hinweise, sowie die entsprechenden Produkte und Bezugsquelle finden Sie unter:

www.bullfrog-care.de

oder

Lederzentrum GmbH
Tel. +49551-770730
Fax. +49551-7707322

e-mail: info@lederzentrum.de

bullfrog®

Allgemeine Holzinfo:

Eigenschaften

Massivholz ist ein echtes Naturprodukt. Jedes Stück ist einzigartig in seiner Struktur und Farbe. Kein Naturprodukt gleicht dem anderen. Äste, feine Haarrisse, Verwachsungen und unterschiedliche Farbtöne bei den Lamellen zeugen von der Echtheit des Materials.

Pflegehinweise Holz

Unser Massivholz benötigt in der Regel keine weitere Nachbehandlung.
Hier einige Tipps zur Unterhaltspflege:

Unbehandelte Hölzer • Alteiche • Eiche gedämpft • Räuchereiche • Thermoesche:
Zur täglichen Pflege und bei leichten Verschmutzungen kann die Holzoberfläche mit einem nebelfeuchten Tuch abgewischt werden. Stellen mit groben Verschmutzungen und rauhe Stellen können bei Bedarf mit einem handelsüblichen feinen Schleifpad (mind. 250er Körnung) bearbeitet werden.

Unbehandelte Hölzer haben durch ihre Natürlichkeit einen einzigartigen Charakter. Durch den täglichen Gebrauch entsteht im Laufe der Zeit eine gewünschte Patina.
Sollte dies nicht gewünscht sein, besteht die Möglichkeit, die Oberfläche gegen Aufpreis mit Öl oder Lack zu behandeln. Achtung! Bitte beachten Sie, dass sich die Farbe des Holzes durch die Behandlung mit Öl und Lack leicht verändern kann!

Geölte Hölzer • Lärche • Wildeiche • Amerikanischer Nussbaum:
Zur täglichen Pflege und bei leichten Verschmutzungen kann die Holzoberfläche mit einem nebelfeuchten Tuch abgewischt werden.
Stark beanspruchte Stellen können bei Bedarf zur Auffrischung mit einem geeigneten handelsüblichen Hartwachs – Polish nachgepflegt werden.
BULLFROG empfiehlt zur Nachpflege der geölten Hölzer das HWS-112-Hartwachs-Siegel (Farblos:182685) der Firma Remmers Baustofftechnik GmbH. Exakte Verarbeitungshinweise entnehmen Sie bitte der Anweisung auf dem Gebinde.

Lackierte Hölzer • Kernesche natur • Esche schwarz gebeizt • Fichte natur, gebürstet • Fichte grau gebeizt (Vintage-Style):
Zur täglichen Pflege und bei leichten Verschmutzungen kann die Holzoberfläche mit einem nebelfeuchten Tuch abgewischt werden.

Bei weiteren Fragen wenden sie sich bitte an:

bullfrog
marketing und design GmbH
Tel. +49 9571-94796-0
Fax. +49 9571-94796-21
e-mail: info@bullfrog-design.de